ВАШИЯТ ПАРТНЬОР В БЪЛГАРИЯ
НОВ ПЛОВДИВ

ТЕЛ. +359 884 624 948
E-MAIL Info@newplovdiv.com
WEB www.newplovdiv.com
АДРЕС Международен панаир Пловдив, Плата 23

Сеялка за житни и окопни култури

FG 20/11



GIMETAL

WWW.GIMETAL.COM.AR

СЕЯЛКА „20/11“
ЖИТНИ, ОКОПНИ КУЛТУРИ И ТРЕВИ

ХАРАКТЕРИСТИКИ – ЖИТНИ

- Единичен бункер от ламарина с полиуретаново покритие, със сменяеми дъна на болтове
- Режещи дискове с предпазна пружина
- Хидравлични синхронизирани маркери със зъбен диск 16"
- Ролкови пластмасови дозатори (семена) и шевронни дозатори за тор
- Хидравлична повдигаща система, цилиндри 3½" и 4"
- Главини на работните колела от високоякостен чугун при сеещите дискове
- **Работни гуми: 14,9 x 28 (8PR)** или широкопрофилни (опция)
- Работен теглич, сгъваем странично за транспорт
- Задно прикачване за различни ремаркета
- Транспортен клиренс: 500 mm
- Работен клиренс: 350 mm
- Сеещи секции с паралелограмно окачване и двойни закалени втулки
- Притискащи езичета за семената
- Бърза регулировка на натиска на секцията
- Заравящи колела с бърза регулировка на ъгъла на атака
- Регулируемо чугунено рамо на притъпкващото колело със сменяема гресирана втулка
- Междуредие: 17,5; 19 и 21 cm
- Отделни механични вариаторни кутии за семена, тор и треви, с предпазен съединител и маслена баня

Необходима мощност:

- 5 к.с. на секция
- 7 к.с. при двойно торене
- Повдигане на всяка втора секция за редова сеитба на окопни

ХАРАКТЕРИСТИКИ – ОКОПНИ

- Единичен бункер от ламарина с полиуретаново покритие, плъзгащи капаци за зареждане и изпускателни дюзи с шибър за окопни
- Дискови дозатори за окопни: царевица, соя, слънчоглед, сорго и др.
- Хидравлични синхронизирани маркери със зъбен диск 16"
- Механични дозатори с хоризонтален диск и шевронни за тор
- Пневматичен дозатор – италианска система Matermacc
- Хидравлична повдигаща система, цилиндри 3½" и 4"
- **Работни гуми: 14,9 x 28 (8PR)** или широкопрофилни (опция)
- Работен теглич, сгъваем за транспорт
- Транспортен клиренс: 500 mm
- Задно прикачване за различни ремаркета
- Работен клиренс: 350 mm
- Сеещи секции с паралелограмно окачване
- Паралелограми на секцията със закалени втулки (постоянен натиск)
- Бърза регулировка на натиска на секцията, постоянен натиск
- Заравящи колела с бърза регулировка на ъгъла на атака
- Двойно притъпкващо колело с регулируемо чугунено рамо
- Кутии с 54 предавки за семена и вариатор за тор (окопни)
- **Междуредие:** 35; 52,5 и 70 cm

ОПЦИИ:

- Възможност за комплект за окопни с механично, дисково или пневматично дозиране
- Кутия за семена на треви с шнеков дозатор и наклонено дъно за пълно изразходване на семената
- Покривен брезент

ОПЦИИ:

- Система за двойно торене | Пневматично дозиране
- Хидравлично управление за зареждач на семена
- Единичен бункер с полиуретаново покритие, плъзгащи рампи за зареждане и изпускателни дюзи с шибър за окопни
- Хидравлични синхронизирани маркери със зъбен диск 16"
- Двоен заден хидравличен изход

ШАСИ	Житни			Окопни				Вместимост (литри)		
	17,5 cm	19 cm	21 cm	35 cm	42 cm	52,5 cm	70 cm	Общо	Семена	Тор
3260	17	17	15	9	7	6	5	1307	621	686
3960	21	19	17	11	9	7	6	1589	755	834
4680	25	23	21	13	11	9	7	1758	835	923
5360	29	27	25	15	12	10	8	2095	995	1100
6780	-	33	31	19	16	13	10	2614	1242	1372

Житни: ролкови пластмасови дозатори (семена) и шевронни за тор.

Окопни: дискови дозатори за царевица, соя, слънчоглед, сорго и др.

Единичен бункер от ламарина с полиуретаново покритие

Хидравлични маркери, синхронизирани, със зъбен диск 16"

Теглич за транспортиране

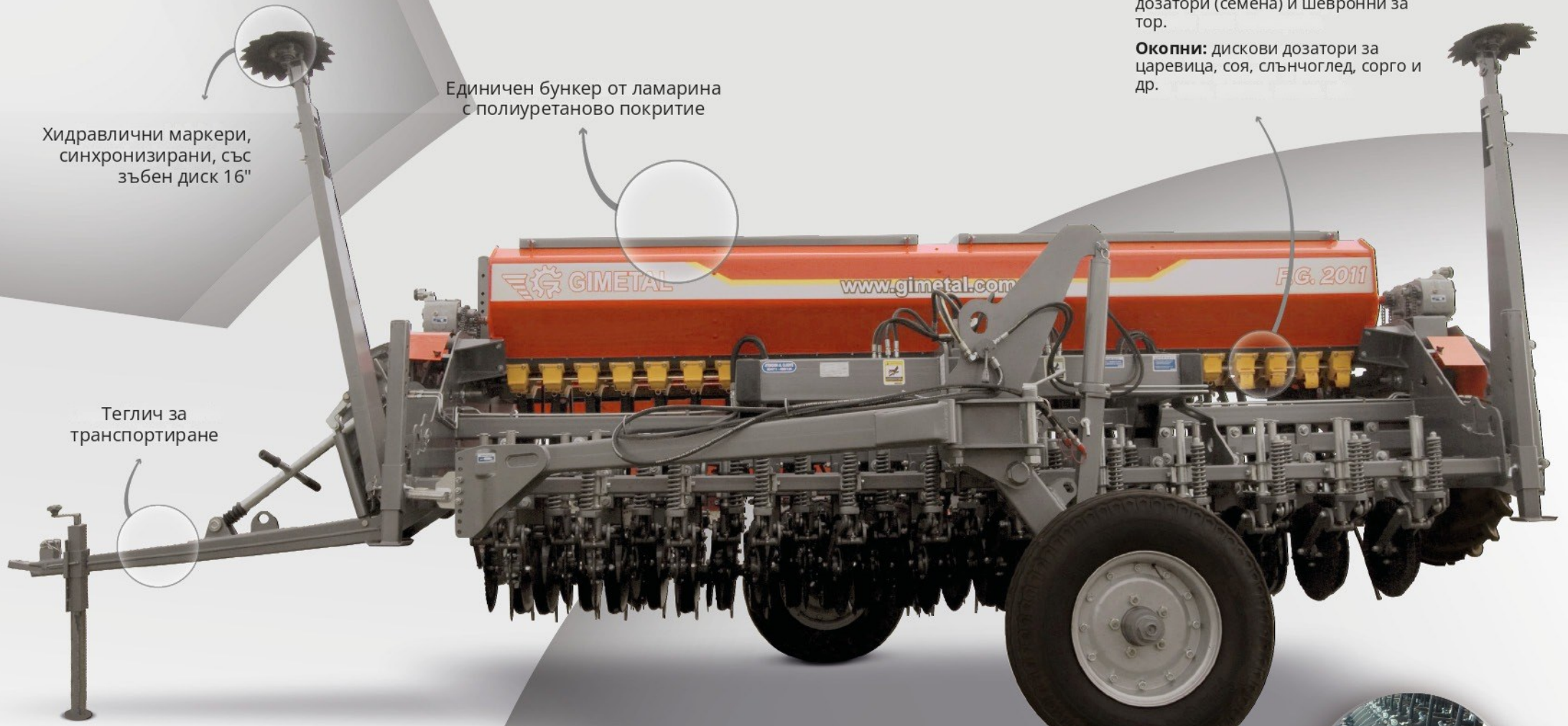

НАПРЕЧЕН РАЗРЕЗ НА БУНКЕРА



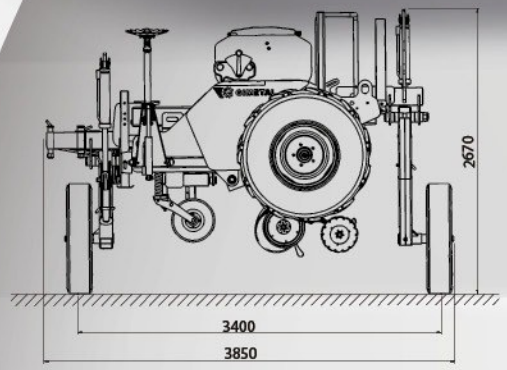



Сеща секция

ТРАНСПОРТНА ШИРИНА: 3,85 m |

СЕЯЛКА „SMG“

Житни и окопни култури.

Подходяща и за треви

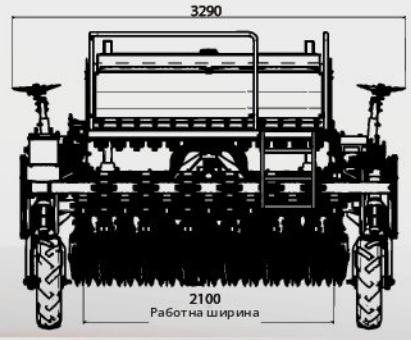

ХАРАКТЕРИСТИКИ

- Идеална за житни и окопни култури.
- Подходяща и за треви.
- Транспорт: навесна в 3 точки (кат. 2 и 3) или с теглич
- Транспортна ширина: 3,05 m.
- Необходима мощност: 60 к.с.
- Окопни: 4 реда по 70 cm | 5 реда по 52 cm | 7 реда по 35 cm.
- Житни: 13 реда по 17,5 cm.
- Бункер за тор: 424 kg – един общ голям бункер за всички секции
- Скоростна кутия: 16 независими предавки (1 за семена и 1 за тор)
- Бункерчета за семена: по 50 kg (опция) за окопни
- Хидравлични маркери (единични или комбинирани)

ОПЦИИ:

- Кутия за люцерна със скоростни кутии с 36 предавки в маслена баня
- Механични дозатори „Geronzi“, дискови или пневматичен дозатор
- Притъпкващо колело или притискащо езиче за семената
- Гуми 7.5x16 с грайфер

НАПРЕЧЕН РАЗРЕЗ НА БУНКЕРА

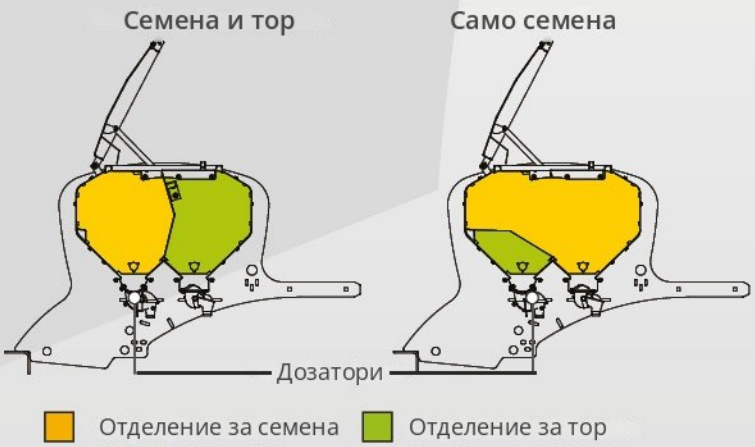



Транспортна ширина: 3,30 m |

GIMETAL | www.gimetal.com.ar

СЕЯЛКА „NATIVA“
Памук и окопни култури

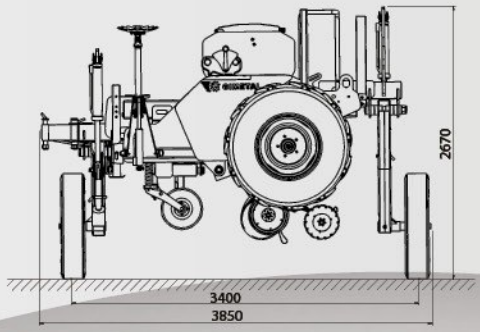

ХАРАКТЕРИСТИКИ

Конфигурации:
- 10 реда по 38 cm | 5 реда по 76 cm
- Индивидуално карданно задвижване при 38 cm
- Транспорт: теглене отпред (гуми 900x20)
- Скоростни кутии: 54 предавки за семена и вариатор за тор
- Транспортна ширина: 3,85 m
- Секции без поддръжка
- Ниска поддръжка и дълъг експлоатационен живот
- Торене в реда
- Работни гуми: 14.9x24 или 12.4x28

ОПЦИИ:
- Монитор за сеитба
- Автоматичен дозатор
- Широкопрофилни гуми
- Може и без транспорт. устройство
- Единични маркери
- Заден изход за зареждача
- Покривен брезент

НАПРЕЧЕН РАЗРЕЗ НА БУНКЕРА

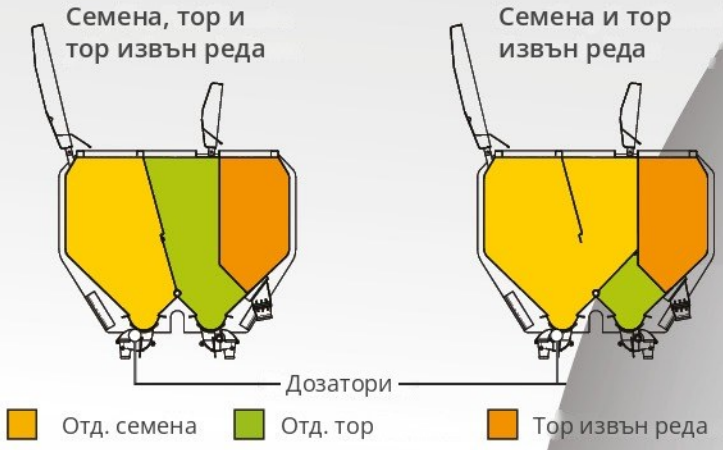



| Транспортна ширина: 3,85 m



Вариаторни скоростни кутии
с предпазител и съединител

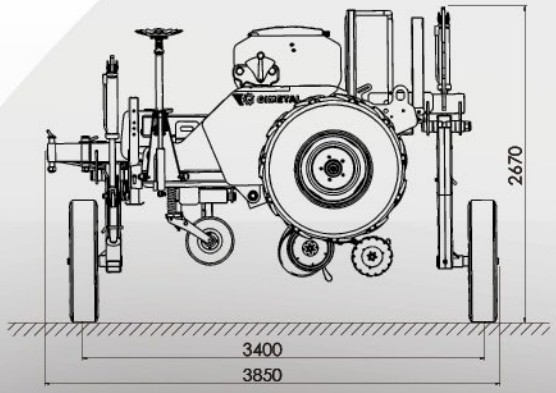





Заравящо колело с
постоянен натиск

| Транспортна ширина: 3,85 m

СЕЯЛКА „GURISA“
Житни култури и ориз

ХАРАКТЕРИСТИКИ

- Маркери: 2 бр. хидравлични, синхронизирани
- Хидравлична повдигаща система
- Скоростни кутии: 2 вариаторни кутии с предпазител и съединител
- Главини на работните колела: лагери 30210–30212 и двойно уплътнение
- Работни гуми: 12,4 x 28, опция широкопрофилни
- Работен теглич: с цементирани шарнири

Сеещи секции

- Носач на секцията: стандартен шарнирен болт (3/4" и 6 1/2"), закалени втулки (лагери без гресиране)
- Натискова пружина (минимален ход и постоянно натоварване)
- Двойно притъпкващо колело във всички конфигурации
- Двоен отварящ диск: 1 гладък 15" – 1 гладък 16"
- Контрол на дълбочината: винтова регулировка. Полупневматично колело 2 1/8 x 15
- Притискане на семената: пластмасов притискач
- Заравящо рамо: следи ефективно оризищните бордове
- Заравящо колело от гума или стомана, със зъбна накладка
- Главини от сферографитен чугун, двоен затворен лагер 6204, система за постоянен натиск

- Сменяеми дъна на бункерите, на болтове
- Бункер на болтове, разделен на 2 части: 850 l семена / 850 l тор
- Възможност за повдигане на средната секция за редова сеитба на окопни
- Надлъжен теглич отпред: 3,80 m (опция без транспорт)

Дозатори:

- Семена: ролкови
- Тор: шевронни
- Работни гуми:
- 14,9 x 9 x 24 – опция широкопрофилни
- 12,4 x 28 – опция широкопрофилни | 550 x 60 x 22,5

ОПЦИИ:

- Притискащо колело за семената, двойно притъпкващо колело
- Чугунени дозатори
- Транспорт отпред
- Режещи дискове (само за сеитба на нулево ниво)
- Монитор за сеитба
- Телескопична семепроводна тръба
- Кутия за люцерна с 36 предавки
- Покривен брезент
- Хидравлично управление
- Двоен заден хидравличен изход (за зареждача на семена)

КОНФИГУРАЦИЯ GURISA

ШАСИ	Брой редове			Вместимост (l)		
	17,5 cm	19 cm	21 cm	Общо	Семена	Тор
3260	17	17	15	1307	621	686
3960	21	19	17	1589	755	834
4680	25	23	21	1758	835	923
5360	29	27	25	2095	955	1100
6780	-	33	31	2614	1242	1372

НАПРЕЧЕН РАЗРЕЗ НА БУНКЕРА



СЕЕЩИ СЕКЦИИ

FG 20/11
Житни и окопни



| Предна секция с притъпкващо колело



| Задна секция – житни



| Задна секция – окопни

SMG
Житни и окопни



| Задна секция – житни



| Задна секция – окопни

NATIVA
Окопни и памук



| Задна секция

ВАШИЯТ ПАРТНЬОР В БЪЛГАРИЯ

НОВ ПЛОВДИВ

ТЕЛ. +359 884 624 948
E-MAIL Info@newplovdiv.com
WEB www.newplovdiv.com
АДРЕС Международен панаир Пловдив, Плата 23

GURISA
Житни и ориз

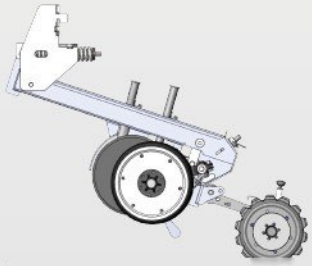

| Задна секция – ориз



| Задна секция

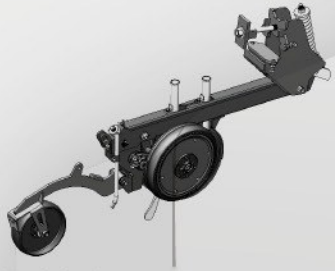

| Предна секция

GIMETAL

Alberdi 2355 - CP. 2508
Armstrong, Santa Fe, Argentina.

Te.: 0054-03471-490125/490141/463116 /462024
e-mail: gimetal@arnetbiz.com.ar

www.gimetal.com.ar

facebook.com/Gimetal SRL

google+/Gimetal SRL