ANGELONI

coltiviamo il futuro

LISTINO PREZZI

Price List

+4%

dal 18/05/2026

sul listino 55

n°55 - 2025

MADE IN ITALY



Contatti

Informazioni
Tel. 0731 89153 - info@angeloniweb.it
Ricambi
Tel. 0731 89153 - ricambi@angeloniweb.it
Amministrazione
Tel. 0731 89153 - amministrazione@angeloniweb.it

Rete commerciale Italia

Piemonte - Lombardia - Veneto - Trentino Alto Adige - Emilia Romagna - Toscana - Umbria
Enrico Rimini – Tel. 389 4363157 - rimini.angeloni@angeloniweb.it
Sardegna
Massimo Piras – Tel. 339 6638011
Sicilia
Giuseppe Perna – Tel. 335 7622663
Abruzzo (escluso Teramo) – Molise – Lazio – prov. Foggia
Lorenzo Di Lorenzo – Tel. 335 5888590
Campania – Puglia (escluso Foggia) – Basilicata – Calabria
Marco Lanza – Tel. 349 1202125
Marche – Teramo
Luca Angeloni – Tel. 340 1911901

Per le altre zone contattare Angeloni: tel. 0731 89153

Rete commerciale Estero

Tel. 0731 89153 - export@angeloniweb.it

ANGELONI

coltiviamo il futuro

LISTINO PREZZI n°55/Dicembre 2025

PRICE LIST n°55/December 2025

Italian Guarantee

FEDER UNACOMA MEMBER

INDICE
INDEX

CARICATORI FRONTALI / FRONT LOADERS 7

VISION Semindustriale idraulico 8
TEKNA Semindustriale meccanico 9
SMART Semindustriale meccanico leggero 10
ENERGY Semindustriale idraulico leggero 11
CF per piccoli trattori 12
ATTREZZI TERMINALI 13

APRIPISTA / BULLDOZER 15

LAME SGOMBRANEVE / SNOW PLOUGHS 17

MAXI 3P Attacco a 3 punti 18
MAXI C con contropiastra 19
MIDI 3P Attacco a 3 punti 20
MIDI C con contropiastra 21
SMALL 3P Attacco a 3 punti 22
SSA V Attacco a 3 punti 23

ARATRI / PLOUGHS 25

PV Entrosolco 26
FS PV Fuorisolco - Entrosolco 28
FLY Entrosolco 30
SUPER FLY SF Entrosolco 31
L Entrosolco 32
FS Entro - Fuorisolco 33
IP Entrosolco 34
FS IP Entro - Fuorisolco 35
SP - SP PH Semiportato 36
SHARK Carrello per cingolati 37

CARRELLI PORTATTREZZI / TOOL HOLDER TROLLEY 39

DISSODATORI / SUBSOILERS 41

DP-BREAKER con bullone di sicurezza 42
SD 9 PH-BREAKER con bullone di sicurezza pieghevole 46
SD-BREAKER Combi Plus dissodatore combinato 47
HP Idropneumatico 48
RD Ripuntatore drenante monolama 50
RD MULTI Ripuntatore drenatore multiplo 51

AGRICOLTURA CONSERVATIVA RIGENERATIVA
/CONSERVATIVE - REGENERATIVE AGRICULTURE 53
GREEN BREAKER Scarificatore conservativo - rigenerativo 54
ECO KILLER Coltivatore conservativo - rigenerativo 55
GREEN CUTTER Rullo-trincia frontale 56

ERPICI A DISCHI / DISC HARROWS 57

EFV 2 sezioni V "offset" leggero 58
FML 2 sezioni V "offset" medio 59
FMP 2 sezioni V "offset" pesante 60
FCM 2 sezioni 61
FCL Pieghevole medio 62
FCS Carrellato pesante 63
FKD Combinato a dischi ad "X" 64
EFT 4 sezioni ad "X" 64
FMX Medio ad "X" 65
POKER Multifunzione semiportato 66
BLUCOMBI Decompattatore 67

COLTIVATORI / CULTIVATORS 69

CAB Chisel 70
PH Bisezione 71
TM - TMP P a molle portati 72

ERPICI / VIBRO GRUBBERS 73

VAT Vibrocoltivatore a telaio trisezione 74
VA Vibrocoltivatore a telaio fisso 75

GRUETTE - SPANDICONCIMI - RULLI - RUSPETTE
CRANES - FERTILIZERS - ROLLERS - CRANES 77

GPH 1000 Gruetta a sollevamento 78
SDG Doppia girante 79
DG FRUIT Spandiconcime compatto doppio disco 79
DG PRO Spandiconcime doppio disco 80
MONO 400 Spandiconcime monogirante 80
RPT - RPTH Rulli costipatori in lamiera 81
RPTHG - RPTG - RTHG Rulli costipatori in ghisa 81
K Rulli costipatori trainati 82
RL Ruspetta livellatrice 83
ZP Erpice a punte trisezione portato 83
SR Scavafossi rotativo 83
AS Assolcatore portato 83

RICAMBI / SPARE PARTS 85

CONDIZIONI GENERALI DI VENDITA 96


ANGELONI
coltiviamo il futuro



CARICATORI FRONTALI

FRONT LOADERS

Suggerimenti tecnici
Annotazioni utili per la vendita

1- Caratteristiche del trattore da comunicare in fase d'ordine:
- Modello della macchina
- DT o 2 RM
- Sollevatore anteriore
- Impianto idraulico centro chiuso o aperto
- Cabina o arco di protezione
- Tubo di scarico posizionamento (laterale o superiore)
- Frenature supplementari idrauliche o ad aria
- Ponti anteriori speciali (sospesi o super steer)

2 - L'impianto idraulico consigliato è sempre la VERSIONE 2: impianto trattore + ns. distributore.Per quanto non previsto dal listino, chiedete sempre chiarimenti e conferme sulla formulazione dei prezzi alla ns. ditta.

3 - La potenza di sollevamento e la velocità dei caricatori sono calcolate in relazione ai tipi di trattore su cui vengono applicati.

4 - Gli utensili sono progettati per lavori agricoli e semindustriali, pertanto non devono essere impiegati per altri tipi di operazioni (es. sbancamenti, caricamento massi, ecc...).

5 - Per i caricatori da applicare a trattori di vecchia produzione o nei casi in cui siamo sprovvisti di mascherature, è necessario un tempo di consegna più lungo del normale.

6 - La costruzione delle ns. attrezzature rispetta la DIRETTIVA MACCHINE CEE 2006/42/CE e successive modificazioni.

7 - Le ns. attrezzature sono coperte da garanzia come previsto dalle norme vigenti.

8 - Le altezze massime sono soggette a variazioni in base ai pneumatici e modelli trattori.

9 - L'angolo di sterzata trattore può subire variazioni.

Technical information
Useful annotation for the sale

1- Features of the tractor to be communicated with the order:
- *Tractor type*
- *DT or 2 RM*
- *With or without front lift*
- *Hydraulic system type*
- *With cabin or Roller protection*
- *Side or top position of exhaust pipe*
- *Additional brake system: hydraulic or air*
- *Front special axles (suspended or special steer)*

2 - *The hydraulic system suggested is VERSION 2: hydr. tractor system + our distributor. For matters not provided by the price list contact the company for technical clarification and prices calculation.*

3 - *The lifting capacity and the working speed of the front loaders are calculated in relation to the tractor's model.*

4 - *The implements must be used, only, for agricultural or semi-industrial works.*

5 - *For front loaders of old tractors or in case we do not have the templates, the production time will be longer.*

6 - *The manufacturing of our machines is under CEE 2006/42/CE directive and subsequent amendments.*

7 - *Our machines are under warranty according to the law.*

8 - *The maximum heights are subject to variations according to the tires and tractor models.*

9 - *The tractor steering angle may vary.*

NEW HOLLAND · SAME DEUTZ-FAHR · Landini · McCORMICK · Lamborghini · MASSEY FERGUSON · JOHN DEERE · Kubota · CLAAS · VALTRA · GOLDONI

CARICATORE FRONTALE **VISION** SEMINDUSTRIALE IDRAULICO

SEMINDUSTRIAL HYDRAULIC FRONT LOADER

Serie **VISION**



DOTAZIONI DI SERIE

- Staffature portanti dall'avantreno ai semiassi posteriori
- Sgancio rapido dalla trattrice senza perni
- Piedi di appoggio registrabili sul caricatore
- Autolivellamento idraulico
- Aggancio e sgancio RAPIDO attrezzi terminali
- 4+2 martinetti a doppio effetto
- Perni in acciaio
- Boccole cementate
- Indicatore livello attrezzi terminali
- SENZA attrezzo terminale

STANDARD EQUIPMENT

Front loader with HYDRAULIC self-levelling device
Quick mounting and dismounting of the loader, without pins
Fitting brackets supporting the loader from the forecarriage to the tractor rear axle shafts
Hydraulic system connecting to the tractor hydraulic pump and distributor
Quick release system for implements
4+2 double acting hydraulic cylinders
Steel pins
Wear-proof bushes
Safety support legs
Implements level gauge
Without implements

Mod.	**Trattori** *tractors*	**Peso** *weight*	**Altezza** *height*	**Portata** *lifting capacity*	**VERSIONE 2** con ns.distributore *with Angeloni distributor*
	HP	kg	mm	kg	**Prezzo** *Price*
VISION 2	70/120 4-6 cilindri compatti *4/6 compact cylinders*	540	3800	1600	€ **10.600**,00
VISION 3	100/170 6 cilindri / *6 compact*	640	4050	2100	€ **12.000**,00
VISION 4	190/250 6 cilindri / *6 compact*	785	4250	2300	€ **14.900**,00

ACCESSORI / *ACCESSORIES*	**Prezzo** *Price*
Comando a distanza monoleva / *Joystick into cabin*	€ **900**,00
Ammortizzatore "COMFORT DRIVE" con rubinetto / *Antishock system "COMFORT DRIVE" with tap*	€ **550**,00
Connettore multiplo a 4 innesti "FAST" / *4 joints hydraulic connector "FAST"*	€ **980**,00
Maggiorazione per trattori con linea sensitiva / *Extra price for load sensing tractors*	€ **320**,00
Comando a distanza monoleva con elettrovalvola per 3° linea idraulica / *3rd hydraulic line with joystick into cabin*	€ **1.700**,00
Comando a distanza monoleva con elettrovalvola per 3°+4° linea idraulica / *3rd+4rd hydraulic line with joystick into cabin*	€ **2.350**,00
Maggiorazione per terza linea idraulica sul telaio caricatore / *Extra price for 3rd hydraulic line hoses*	€ **420**,00
Rubinetti di chiusura impianto idraulico / *Single tap for hydraulic system-each* **cadauno**	€ **110**,00
Maggiorazione per trattori muniti di sollevatore anteriore / *Extra price for tractors with front linkage*	€ **550**,00
Distributore con 4° posizione flottante (maggiorazione) / *Extra price for tractors with floating 4rd position*	€ **320**,00

COLORE PERSONALIZZATO / *Custom color*	€ **400**,00
MONTAGGIO CARICATORE PRESSO NS. STABILIMENTO / *Front Loader assembly at our factory*	€ **900**,00
PALLET E SISTEMAZIONE SU BANCALE / *Pallet packaging for shipping*	€ **150**,00 netti

CARICATORE FRONTALE **TEKNA** SEMINDUSTRIALE MECCANICO

SEMINDUSTRIAL MECHANIC FRONT LOADER

Serie **TEKNA**

DOTAZIONI DI SERIE

- Staffature portanti dall'avantreno ai semiassi posteriori
- Sgancio rapido dalla trattrice senza perni
- Piedi di appoggio registrabili sul caricatore
- Autolivellamento meccanico
- Aggancio e sgancio RAPIDO attrezzi terminali
- 4 martinetti a doppio effetto
- Perni in acciaio
- Boccole cementate
- Indicatore livello attrezzi terminali
- SENZA attrezzi terminali

STANDARD EQUIPMENT

Front loader with MECHANICAL self-levelling system
Quick mounting and dismounting of the loader, without pins
Fitting brackets supporting the loader from the forecarriage to the tractor rear axle shafts
Double acting hydraulic cylinders
Quick release system for implements
Safety support legs
Steel pins
Steel bushes
Bucket level gauge
Without implements



Mod.	Trattori *tractors*	Peso *weight*	Altezza *height*	Portata *lifting capacity*	VERSIONE 2 con ns.distributore *with Angeloni distributor*
	HP	kg	mm	kg	Prezzo *Price*
TEKNA 2	70/120 4-6 cilindri compatti *4/6 compact cylinders*	550	3800	1500	€ **9.900**,00
TEKNA 3	100/170 6 cilindri / *6 compact*	650	4050	2000	€ **11.300**,00
TEKNA 4	190/250 6 cilindri / *6 compact*	820	4400	2200	€ **13.900**,00

ACCESSORI / *ACCESSORIES*	Prezzo *Price*
Comando a distanza monoleva / *Joystick into cabin*	€ **900**,00
Ammortizzatore "COMFORT DRIVE" con rubinetto / *Antishock system "COMFORT DRIVE" with tap*	€ **550**,00
Connettore multiplo a 4 innesti "FAST" / *4 joints hydraulic connector "FAST"*	€ **980**,00
Maggiorazione per trattori con linea sensitiva / *Extra price for load sensing tractors*	€ **320**,00
Comando a distanza monoleva con elettrovalvola per 3° linea idraulica / *3rd hydraulic line with joystick into cabin*	€ **1.700**,00
Comando a distanza monoleva con elettrovalvola per 3°+4° linea idraulica / *3rd+4rd hydraulic line with joystick into cabin*	€ **2.350**,00
Maggiorazione per terza linea idraulica sul telaio caricatore / *Extra price for 3rd hydraulic line hoses*	€ **420**,00
Rubinetti di chiusura impianto idraulico / *Single tap for hydraulic system-each* **cadauno**	€ **110**,00
Maggiorazione per trattori muniti di sollevatore anteriore / *Extra price for tractors with front linkage*	€ **550**,00
Distributore con 4° posizione flottante (maggiorazione) / *Extra price for tractors with floating 4rd position*	€ **320**,00

COLORE PERSONALIZZATO / *Custom color*	€ **400**,00
MONTAGGIO CARICATORE PRESSO NS. STABILIMENTO / *Front Loader assembly at our factory*	€ **900**,00
PALLET E SISTEMAZIONE SU BANCALE / *Pallet packaging for shipping*	€ **150**,00 netti

CARICATORE FRONTALE **SMART** SEMINDUSTRIALE MECCANICO LEGGERO

SEMINDUSTRIAL LIGHT MECHANICAL SELF LEVELING - FRONT LOADERS

Serie **SMART**



DOTAZIONI DI SERIE

- Staffature portanti dall'avantreno ai semiassi posteriori
- Sgancio rapido dalla trattrice senza perni
- Piedi di appoggio registrabili sul caricatore
- Autolivellamento meccanico
- Aggancio e sgancio meccanico RAPIDO attrezzi terminali
- Martinetti a doppio effetto
- Perni in acciaio
- Boccole in acciaio su perni telaio
- SENZA attrezzi terminali

STANDARD EQUIPMENT

Front loader with MECHANICAL self-levelling system
Quick mounting and dismounting of the loader, without pins
Fitting brackets supporting the loader from the forecarriage to the tractor rear axle shafts
Double acting hydraulic cylinders
Quick release system for implements
Safety support legs
Steel pins
Steel bushes
Without implements

Mod.	**Trattori** *tractors*	**Peso** *weight*	**Altezza** *height*	**Portata** *lifting capacity*	**VERSIONE 2** con ns.distributore *with Angeloni distributor*
	HP	kg	mm	kg	**Prezzo** *Price*
SMART 105	55/75 3-4 cilindri - Frutteti *3-4 cylinders-orchard*	440	3200 3 cilindri/Frutteti *3 cylinders-orchard* 3600 4 cilindri / *4 cylinders*	1100	€ **7.950**,00
SMART 205	70/120 4 cilindri - *4 cylinders*	480	3800	1300	€ **8.250**,00

ACCESSORI / *ACCESSORIES*	**Prezzo** *Price*
Comando a distanza monoleva / *Joystick into cabin*	€ **900**,00
Ammortizzatore "COMFORT DRIVE" con rubinetto / *Antishock system "COMFORT DRIVE" with tap*	€ **550**,00
Connettore multiplo a 4 innesti "FAST" / *4 joints hydraulic connector "FAST"*	€ **980**,00
Maggiorazione per trattori con linea sensitiva / *Extra price for load sensing tractors*	€ **320**,00
Comando a distanza monoleva con elettrovalvola per 3° linea idraulica / *3rd hydraulic line with joystick into cabin*	€ **1.700**,00
Comando a distanza monoleva con elettrovalvola per 3°+4° linea idraulica / *3rd+4rd hydraulic line with joystick into cabin*	€ **2.350**,00
Maggiorazione per terza linea idraulica sul telaio caricatore / *Extra price for 3rd hydraulic line hoses*	€ **420**,00
Rubinetti di chiusura impianto idraulico / *Single tap for hydraulic system-each* **cadauno**	€ **110**,00
Maggiorazione per trattori muniti di sollevatore anteriore / *Extra price for tractors with front linkage*	€ **550**,00
Distributore con 4° posizione flottante (maggiorazione) / *Extra price for tractors with floating 4rd position*	€ **320**,00
Carter coprileverismo / *Self leveling case*	€ **400**,00

COLORE PERSONALIZZATO / *Custom color*	€ **400**,00
MONTAGGIO CARICATORE PRESSO NS. STABILIMENTO / *Front Loader assembly at our factory*	€ **900**,00
PALLET E SISTEMAZIONE SU BANCALE / *Pallet packaging for shipping*	€ **150**,00 netti

CARICATORE FRONTALE **ENERGY** SEMINDUSTRIALE IDRAULICO LEGGERO

SEMINDUSTRIAL LIGHT HYDRAULIC SELF LEVELING - FRONT LOADERS

Serie **ENERGY**

DOTAZIONI DI SERIE

- Staffature portanti dall'avantreno ai semiassi posteriori
- Sgancio rapido dalla trattrice senza perni
- Piedi di appoggio registrabili sul caricatore
- Autolivellamento idraulico
- Aggancio e sgancio RAPIDO attrezzi terminali
- Martinetti a doppio effetto
- Perni in acciaio
- Boccole in acciaio su perni telaio
- SENZA attrezzi terminali

STANDARD EQUIPMENT

Front loader with HYDRAULIC self-levelling system
Quick mounting and dismounting of the loader, without pins
Fitting brackets supporting the loader from the forecarriage to the tractor rear axle shafts
Double acting hydraulic cylinders
Quick release system for implements
Safety support legs
Steel pins
Steel bushes
Without implements



Mod.	Trattori *tractors*	Peso *weight*	Altezza *height*	Portata *lifting capacity*	VERSIONE 2 con ns.distributore *with Angeloni distributor*
	HP	kg	mm	kg	Prezzo *Price*
ENERGY 105	55/95 3-4 cilindri - Frutteti *3-4 cylinders-orchard*	460	3500	1200	€ **8.980**,00
ENERGY 105 XXL	Frutteti Speciali *special orchard*	480	3200	1200	€ **11.980**,00
ENERGY 205	70/120 4 cilindri - *4 cylinders*	500	3800	1400	€ **9.250**,00

ACCESSORI / *ACCESSORIES*	Prezzo *Price*
Comando a distanza monoleva / *Joystick into cabin*	€ **900**,00
Ammortizzatore "COMFORT DRIVE" con rubinetto / *Antishock system "COMFORT DRIVE" with tap*	€ **550**,00
Connettore multiplo a 4 innesti "FAST" / *4 joints hydraulic connector "FAST"*	€ **980**,00
Maggiorazione per trattori con linea sensitiva / *Extra price for load sensing tractors*	€ **320**,00
Comando a distanza monoleva con elettrovalvola per 3° linea idraulica / *3rd hydraulic line with joystick into cabin*	€ **1.700**,00
Comando a distanza monoleva con elettrovalvola per 3°+4° linea idraulica / *3rd+4rd hydraulic line with joystick into cabin*	€ **2.350**,00
Maggiorazione per terza linea idraulica sul telaio caricatore / *Extra price for 3rd hydraulic line hoses*	€ **420**,00
Rubinetti di chiusura impianto idraulico / *Single tap for hydraulic system-each* **cadauno**	€ **110**,00
Maggiorazione per trattori muniti di sollevatore anteriore / *Extra price for tractors with front linkage*	€ **550**,00
Distributore con 4° posizione flottante (maggiorazione) / *Extra price for tractors with floating 4rd position*	€ **320**,00

COLORE PERSONALIZZATO / *Custom color*	€ **400**,00
MONTAGGIO CARICATORE PRESSO NS. STABILIMENTO / *Front Loader assembly at our factory*	€ **900**,00
PALLET E SISTEMAZIONE SU BANCALE / *Pallet packaging for shipping*	€ **150**,00 netti

CARICATORE FRONTALE **CF** PER PICCOLI TRATTORI

FRONT LOADER FOR SMALL TRACTORS

Serie **CF**

DOTAZIONI DI SERIE

- Staffature portanti dall'avantreno ai semiassi posteriori
- Sgancio rapido dalla trattrice
- Piedi di appoggio registrabili sul caricatore
- Autolivellamento meccanico
- 4 martinetti a doppio effetto
- Perni in acciaio temperati
- Boccole cementate
- SENZA attrezzi terminali
- SENZA sgancio rapido attrezzi terminali



STANDARD EQUIPMENT

Front loader with MECHANICAL self-levelling device
Quick mounting and dismounting of the loader
Fitting brackets supporting the loader from the forecarriage to the tractor rear axle shafts
4 double acting hydraulic cylinders
Without quick release system for implements
Safety support legs
Tempered steel pins
Wear-proof bushes
Without implements

Mod.	**Trattori** *tractors*	**Peso** *weight*	**Altezza*** *height**	**APPLICABILI A TRATTORI** *tractors type*	**VERSIONE 2** con ns. distributore a 2 leve *distributor and 2 levers*
	HP	kg	mm		**Prezzo** *Price*
CF 35	30/40	190	2300	Same Solaris - Lamborghini Ego - R1 Runner - Hurlimann Prince Goldoni 30/45 HP	€ **7.200**,00
CF 50	40/60	290	2700	Goldoni Star - Fiat 35/ 45 HP Same Delfino - Lamborghini 235 - Landini Mistral - New Holland TCE T3000 - TD 3 - Boomer	€ **8.000**,00

*vedi pag.11 / *see page 11*

ACCESSORI / *ACCESSORIES*	**Prezzo** *Price*
Sgancio rapido attrezzi terminali / *Quick release system for implements*	€ **680**,00
Comando a distanza monoleva / *Joystick into cabin*	€ **900**,00

ATTREZZI TERMINALI / *IMPLEMENTS*	**Prezzo** *Price*
Benna terra mm 1300 / *Earth bucket 1300 mm (drilled for 4 teeth)* (forata per n. 4 denti)	€ **1.200**,00
Benna terra mm 1500 / *Earth bucket 1500 mm (drilled for 5 teeth)* (forata per n. 5 denti)	€ **1.400**,00
Dente per benna / *Tooth for bucket - each*	€ **60**,00
Forca letame mm 1300 / *Manure fork 1300 mm*	€ **1.400**,00
Forca letame mm 1500 / *Manure fork 1500 mm*	€ **1.800**,00
Forca pallets denti FEM registrabili / *Pallets fork with adjustable FEM teeth*	€ **1.950**,00
Forca rotoballe con denti 800 x 42 Ø mm / *Bales fork with teeth 800 x Ø 42 mm*	€ **1.200**,00

COLORE PERSONALIZZATO / *Custom color*	€ **400**,00
MONTAGGIO CARICATORE PRESSO NS. STABILIMENTO / *Front Loader assembly at our factory*	€ **800**,00
PALLET E SISTEMAZIONE SU BANCALE / *Pallet packaging for shipping*	€ **150**,00 netto

ATTREZZI TERMINALI
IMPLEMENTS

BENNA TERRA
EARTH BUCKET



mm	n. denti *n. teeths*	Prezzo (senza denti) *Price **without** teeth*	Prezzo (con denti) *Price with teeth*
1600	6	€ **1.600**,00	€ **1.900**,00
1800	7	€ **1.900**,00	€ **2.200**,00
2000	8	€ **2.000**,00	€ **2.400**,00
2200	9	€ **2.400**,00	€ **2.800**,00
2400	9	€ **2.700**,00	€ **3.100**,00

BENNA CEREALI
CEREAL BUCKET



mm	Prezzo *Price*
2000	€ **2.400**,00
2200	€ **2.800**,00
2400	€ **3.200**,00

FORCA ROTOBALLE
BALE FORK



denti/*teeth* Ømm 42	Prezzo *Price*
Forca 2 denti/*2-tooth fork*	€ **1.100**,00
Forca 3 denti/*3-tooth fork*	€ **1.700**,00
Coppia Prolunghe/*extensions*	€ **150**,00

FORCA PER LETAME CON TRATTENITORE A DUE MARTINETTI
MANURE FORK WITH HYDRAULIC RETAINER

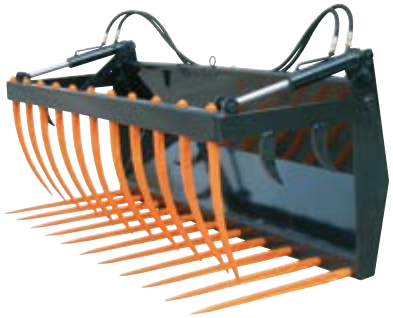

mm	Prezzo *Price*
1600	€ **3.900**,00
1900	€ **4.400**,00
2200	€ **4.800**,00

FORCA PER LETAME
MANURE FORK

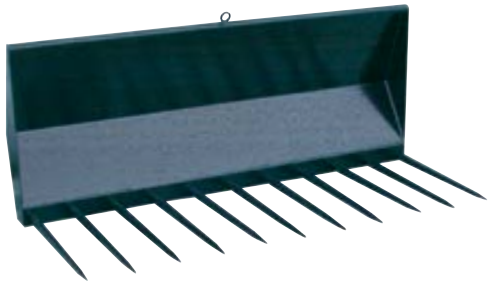

mm	Prezzo *Price*
1600	€ **1.900**,00
1900	€ **2.400**,00
2200	€ **2.900**,00

FORCA PER PALLETS CON DENTI FEM REGISTRABILI portata max 1500 kg
PALLET FORK WITH ADJUSTABLE FEM TEETH
Max weight 1500 kg

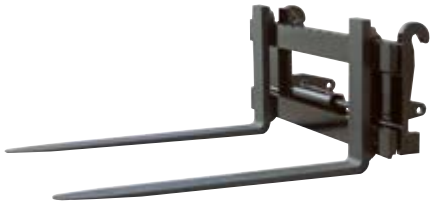

Standard *Standard*	con traslatore idraulico *with hydraulic shifting*
€ **2.200**,00	€ **3.900**,00

Punte richiudibili € **900**,00

ATTREZZI TERMINALI
IMPLEMENTS

FORCA BIG BALER
BIG BALER FORK

- Per balle rettangolari h 70 o 90 cm
- 3 punte richiudibili singolarmente ø 42 mm lunghezza 1400 mm
- Denti a scomparsa totale sottotelaio
- Puntali fermaballe superiori
- Altezza 230 cm / larghezza 160 cm
- Battute di appoggio al caricatore

- For rectangular bales h. 70 or 90 cm
- 3 singly foldable tips ø42 mm lenght1400 mm
- Retractable teeth
- Top stopping bales tips
- Height 230 cm / width 160 cm
- Support lines for loader



Ømm 42	Prezzo *Price*
Forca	€ **2.800**,00

BENNA SASSI
STONES BUCKET



mm	Prezzo *Price*
1600	€ **3.500**,00
1900	€ **3.900**,00

SEMI CONNETTORE MULTIPLO "FAST" A 4 INNESTI
SEMI-CONNECTOR "FAST" 4 SLOT
da applicare dopo la consegna

Semiconnettore *semi-connector*	Prezzo *Price*
parte mobile/*mobile part*	€ **450**,00
parte fissa/*fixed part*	€ **550**,00
totale completo/*complete*	€ **950**,00



IMPIANTO IDRAULICO VERSIONE 2
(trattore + ns. distributore)
HYDRAULIC CONNECTIONS with distributor

	Prezzo *Price*
Impianto Idraulico/*hydraulic connection*	€ **1.200**,00
Comando a distanza monoleva/*Joystick*	€ **900**,00

FORCA MORDENTE PER BALLE CILINDRICHE RICOPERTE
MORDANT FORK FOR COVERED ROUND BALES OF HAY



Prezzo *Price*
€ **4.400**,00

FORCA PER PALLETS REGOLABILE CON TRASLATORE E STRINGICARICO
ADJUSTABLE PALLET FORK WITH HYDRAULIC SHIFTING



Prezzo *Price*
€ **5.300**,00

FIANCATE DI ATTACCO AL TRATTORE
FITTING BRACKETS

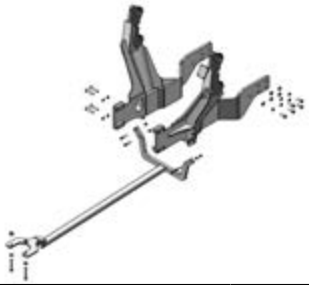

HP	Prezzo *Price*
40-100 4 Cilindri/*cylinders*	€ **3.200**,00
100-120 6 Cilindri/*cylinders*	€ **3.900**,00

CARICATORE SOLO BRACCIO
ARM ONLY LOADER

- Prezzi a richiesta in base al modello
-Prices on request based on the model



APRIPISTA

BULLDOZERS

Suggerimenti tecnici
Annotazioni utili per la vendita

1- Caratteristiche del trattore da comunicare in fase d'ordine:
- Modello della macchina
- Cabina o arco di protezione
- Larghezza trattore (esterno cingoli)
- Larghezza pattino
- Tipo di carro (ghisa o normale)

Technical information
Useful annotation for the sale

1- Features of the tractor to be communicated with the order:
- *Tractor type*
- *Cabin or rollbar protection*
- *Tractor width (external crawlers measurements)*
- *Crawler width*
- *Type of carriage (cast iron or normal)*

APRIPISTA per trattrici cingolate

BULLDOZER for crawler tractors

DOTAZIONI DI SERIE

- **Tiltdozer idraulico**
- Versoio
- Angolazione meccanica versoio
- Martinetti sollevamento a 2 vie
- **Sgancio rapido dal trattore**
- **Piedini d'appoggio**

STANDARD EQUIPMENT

Hydraulic tiltdozer
Moldboard
Mechanical moldboard inclination
Hydraulic lifting
Quick release from the tractor
Support feet



NEW HOLLAND · SAME DEUTZ-FAHR · Landini · McCORMICK · Lamborghini · MASSEY FERGUSON



TILT DOZER idraulico
HYDRAULIC TILLDOZER



SGANCIO RAPIDO
QUICK RELEASE



LAMA SPIETRATRICE (accessorio)
DESTONER BLADE (accessory)

MOD. trattrice *mod. tractor* **Larghezza trattore** *tractor width*	**Larghezza lama*** *blade width**	**Prezzo** *Price*
mm	mm	
1250 - 1550	2400	€ **7.500**,00
1600 - 1700	2500	€ **8.100**,00
1750 - 1800	2600	€ **8.300**,00

*Misure indicative. Possono variare in base al modello del trattore / *Indicative measures. They may vary depending on the tractor model*

*ALL'ORDINE SPECIFICARE LARGHEZZA TRATTORE E SUOLA CINGOLO / *WHEN ORDERING, SPECIFY TRACTOR WIDTH AND CRAWLER WIDTH*

ACCESSORI / *ACCESSORIES*		**Prezzo** *Price*
Coppia di spondine laterali / *Double sideboards*		€ **250**,00
Rialzo centrale su versoio / *Central rise on mouldboard*		€ **500**,00
Lama spietratrice con bracci meccanici / *Destoner blade with arms*		€ **5.000**,00
Versoio con bracci + tiltdozer idraulico/ *Moldboard with arms - Price deduction*	detrazione	€ **2.900**,00

MONTAGGIO PRESSO NS. STABILIMENTO / *Front Loader assembly at our factory* € **900**,00



LAME SGOMBRANEVE

SNOW PLOUGHS

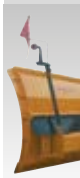

LAMA SGOMBRANEVE **MAXI** ANTIURTO a 2 settori 100-280 Hp

Two-section ANTI-SHOCK SNOW PLOUGHS

Serie **MAXI 3P**

Attacco a 3 punti/*3-point hitch*

DOTAZIONI DI SERIE

- Molle antiurto con carico regolabile
- Angolazione con martinetti idraulici e sistema ANTI-SHOCK
- Luci e bandiere d'ingombro per circolazione stradale a led
- Taglienti in **HARDOX**
- Piedini di appoggio regolabili
- Angolazione versoio 35°
- Altezza versoio 1050 -1150 mm
- Escluse tubazioni dal trattore alla lama

STANDARD EQUIPMENT

Anti-shock springs with adjustable power
Inclination by hydraulic jacks and ANTI-SHOCK system
Outline lights and flags for road circulation
***HARDOX** interchangeable cutters*
Adjustable supporting feet
Moulboard inclination 35°
Moulboard height 1050 -1150 mm
Hydraulic connections not provided



Mod. MAXI 3P			
Larghezza lama *blade width*	**Angolazione max.** *max angle width*	**Peso** *weight*	**Lama senza impianto** *only blade*
mm	mm	kg	**Prezzo** *Price*
3000	2600	920	€ **10.400**,00
3200	2750	940	€ **10.900**,00
3400	3050	960	€ **11.000**,00
3600	3250	980	€ **11.500**,00

ACCESSORI / *ACCESSORIES*	**Prezzo** *Price*
Coppia slitte di appoggio regolabili / *Pair of adjustable support slides*	€ **600**,00

LAMA SGOMBRANEVE **MAXI** ANTIURTO a 2 settori 100-280 Hp

Two-section ANTI-SHOCK SNOW PLOUGHS

Serie **MAXI C**

con CONTROPIASTRA/*with COUNTERPLATE*

DOTAZIONI DI SERIE

- Contropiastra d'attacco rapido al trattore
- Molle antiurto con carico regolabile
- Angolazione con martinetti idraulici e sistema ANTI-SHOCK
- Sollevamento con martinetto idraulico - da terra mm 450
- Luci e bandiere d'ingombro per circolazione stradale
- Taglienti in **HARDOX**
- Piedini di appoggio regolabili
- Angolazione versoio 35°
- Altezza versoio 1050 -1150 mm
- Escluse tubazioni dal trattore alla lama

STANDARD EQUIPMENT

Counterplate for quick coupling to the machine
Anti-shock spring with adjustable power
Inclination by hydraulic jacks and anti-shock system
Lifting by hydraulic jack - 450 mm above the ground
Outiline lights and flags for road circulation
***HARDOX** interchangeable cutters*
Adjustable support feet
Moulboard inclination 35°
Moulboard height 1050 - 1150 mm
Hydraulic connections not provided



Mod. MAXI C			
Larghezza lama *blade width*	**Angolazione max.** *max angle width*	**Peso** *weight*	**Lama senza impianto** *only blade*
mm	mm	kg	**Prezzo** *Price*
3000	2600	1000	€ **11.000**,00
3200	2750	1060	€ **11.500**,00
3400	3050	1100	€ **11.800**,00
3600	3250	1140	€ **12.200**,00

ACCESSORI / *ACCESSORIES*	**Prezzo** *Price*
Staffaggio al trattore (solo se in azienda) / *Fitting backets (only if in the factory)*	€ **3.400**,00
Comando a distanza monoleva con cloche per trattrici con cabina / *Joystick into cabin*	€ **900**,00
Impianto idraulico indipendente con centralina elettrica e comando *Hydraulic system, electronics switchboard joystick*	€ **4.500**,00
MONTAGGIO PRESSO NS. STABILIMENTO / *Installation at our factory*	€ **900**,00
Detrazione per staffaggio già esistente su Vs. trattrice / *Price deduction for brackets alredy exhisting*	€ **900**,00
Coppia slitte di appoggio regolabili / *Pair of adjustable support slides*	€ **600**,00
Aggiunta impianto trattore (solo se in azienda) / *With tractor hydraulic system (only if in the factory)*	€ **1.000**,00
Aggiunta impianto trattore + ns distributore (solo se in azienda) *With tractor hydraulic system + our distributor (only if in the factory)*	€ **1.500**,00

LAMA SGOMBRANEVE **MIDI** ANTIURTO a 2 settori 80-120 Hp

Two-section ANTI-SHOCK SNOW PLOUGHS

Serie **MIDI 3P**

Attacco a 3 punti/*3-point hitch*

DOTAZIONI DI SERIE

- Molle antiurto con carico regolabile
- Angolazione con martinetti idraulici e sistema ANTI-SHOCK
- Luci e bandiere d'ingombro per circolazione stradale a led
- Taglienti in **HARDOX**
- Piedini di appoggio regolabili
- Angolazione versoio 35°
- Altezza versoio 920 mm
- Escluse tubazioni dal trattore alla lama

STANDARD EQUIPMENT

Anti-shock springs with adjustable power
Inclination by hydraulic jacks and ANTI-SHOCK system
Outline lights and flags for road circulation
***HARDOX** interchangeable cutters*
Adjustable supporting feet
Moulboard inclination 35°
Moulboard height 920 mm
Hydraulic connections not provided



Mod. MIDI 3P			
Larghezza lama *blade width*	**Angolazione max.** *max angle width*	**Peso** *weight*	**Lama senza impianto** *only blade*
mm	mm	kg	**Prezzo** *Price*
2800	2430	615	€ **8.500**,00
3000	2600	640	€ **8.800**,00
3200	2750	675	€ **8.950**,00

ACCESSORI / *ACCESSORIES*	**Prezzo** *Price*
Coppia Slitte di appoggio regolabili / *Pair of adjustable support slides*	€ **600**,00

LAMA SGOMBRANEVE **MIDI** ANTIURTO a 2 settori 80-120 Hp

Two-section ANTI-SHOCK SNOW PLOUGHS

Serie **MIDI C**

con CONTROPIASTRA/*with COUNTERPLATE*

DOTAZIONI DI SERIE

- Contropiastra d'attacco al trattore
- Molle antiurto con carico regolabile
- Angolazione con martinetti idraulici e sistema ANTI-SHOCK
- Sollevamento con martinetto idraulico - da terra mm 450
- Luci e bandiere d'ingombro per circolazione stradale
- Taglienti in **HARDOX**
- Piedini di appoggio regolabili
- Angolazione versoio 35°
- Altezza versoio 920 mm
- Escluse tubazioni dal trattore alla lama

STANDARD EQUIPMENT

Counterplate for quick coupling to the machine
Anti-shock spring with adjustable load
Inclination by hydraulic jacks and ANTI-SHOCK system
Lifting by hydraulic jack - 450 mm above the ground
Outiline lights and flags for road circulation
***HARDOX** interchangeable cutters*
Adjustable support feet
Moulboard inclination 35°
Moulboard height 920mm
Hydraulic connections not provided



Mod. MIDI C			
Larghezza lama *blade width*	**Angolazione max.** *max angle width*	**Peso** *weight*	**Lama senza impianto** *only blade*
mm	mm	kg	**Prezzo** *Price*
2800	2430	655	€ **9.200**,00
3000	2600	680	€ **9.500**,00
3200	2750	705	€ **9.700**,00

ACCESSORI / *ACCESSORIES*	**Prezzo** *Price*
Staffaggio al trattore (solo se in azienda) / *Fitting backets (only if in the factory)*	€ **3.400**,00
Comando a distanza monoleva con cloche per trattrici con cabina / *Joystick into cabin*	€ **900**,00
Impianto idraulico indipendente con centralina elettrica e comando *Hydraulic system, electronics switchboard joystick*	€ **4.500**,00
MONTAGGIO PRESSO NS. STABILIMENTO / *Installation at our factory*	€ **900**,00
Detrazione per staffaggio già esistente su Vs. trattrice / *Price deduction for brackets alredy exhisting*	€ **900**,00
Coppia di Slitte di appoggio regolabili / *Pair of adjustable support slides*	€ **600**,00
Aggiunta impianto trattore (solo se in azienda) / *With tractor hydraulic system (only if in the factory)*	€ **1.000**,00
Aggiunta impianto trattore + ns distributore (solo se in azienda) *With tractor hydraulic system + our distributor (only if in the factory)*	€ **1.500**,00

LAMA SGOMBRANEVE **SMALL** ANTIURTO a 2 settori 60-90 Hp

Two-section ANTI-SHOCK SNOW PLOUGHS

Serie **SMALL 3P**

Attacco a 3 punti/*3-point hitch*

DOTAZIONI DI SERIE

- Molle antiurto con carico regolabile
- Angolazione con martinetti idraulici
- Bandiere e luci di ingombro per circolazione stradale
- Taglienti in **HARDOX**
- Piedino di appoggio regolabile
- Angolazione Versoio 30°
- Altezza versoio 770 mm
- Escluse tubazioni dal trattore alla lama

STANDARD EQUIPMENT

Anti-shock springs with adjustable power
Inclination by hydraulic jacks
Outline lights and flags for road circulation
***HARDOX** interchangeable cutters*
Adjustable support feet
Moulboard inclination 30°
Moulboard height 770 mm
Hydraulic connections not provided



Mod. SMALL 3P			
Larghezza lama *blade width*	**Angolazione max.** *max angle width*	**Peso** *weight*	**Lama senza impianto** *only blade*
mm	mm	kg	**Prezzo** *Price*
2300	1900	400	€ **7.500**,00
2500	2100	420	€ **7.700**,00
2700	2300	440	€ **7.900**,00

SPARGISALE E GHIAIA AUTOCARICANTI - Motore idraulico

SELF-LOADING SALT AND GRAVEL SPREADERS hydraulic motors

Serie **SSA V** con Ventola/*with Fan*

Attacco a 3 punti/*3-point hitch*

DOTAZIONI DI SERIE

- Griglia interna ZINCATA
- Supporti con guarnizioni in GOMMA antiusura
- Rullo frantumatore con denti in INOX
- Motore idraulico regolabile in velocità
- Bulloneria in acciaio INOX
- Ventola INOX e cilindro saracinesca con apertura-chiusura automatica

STANDARD EQUIPMENT

GALVANISED internal grille
Supports with wear-resistant RUBBER seals
Crasher roller with STAINLESS STEEL teeth
Hydraulic engine with speed adjustment
STAINLESS STEEL nuts and bolts
STAINLESS STEEL fan and portcullis cylinder with automatic opening/closing



Mod.	Larghezza max. *max width*	Larghezza spargimento *spreading width*	Capacità tramoggia *hopper capacity*	Peso a vuoto *unladen weight*	Potenza min. richiesta *min. power required*	Prezzo *Price*
	mm	mm	m^3	kg	HP	
SSA V 2000	2030	1500-7000	1	640	80	€ **15.800**,00
SSA V 2300	2330	1500-7000	1,2	700	90	€ **16.500**,00
SSA V 2500	2530	1500-7000	1,3	740	100	€ **17.000**,00


ANGELONI
coltiviamo il futuro

ARATRI

PLOUGHS



Suggerimenti tecnici

Si suggerisce di rispettare le potenze consigliate dalla casa.

We suggest to comply with the recommended powers supplied by the tractor manufacturer.



ARATRI REVERSIBILI a portata variabile idraulica

REVERSIBLE PLOUGH HYDRAULIC variable working-width

Serie **PV**

ENTROSOLCO/*INSIDE FURROW*

TOTAL BODY HARDOX IN MY BODY

Tracer

DOTAZIONI DI SERIE

- Avanvomeri a versoio
- Spostamento laterale con vite
- Portata variabile idraulica
- Ribaltamento idraulico 180°
- Timone oscillante autobloccante
- Snodi con perni e boccole cementati

STANDARD EQUIPMENT

Skimmer mouldboard
Lateral shift by screw
Variable working width by hydraulic adjustment
180° Hydraulic tipping
Self locking swinging drawbar
Joints with pins and bushes wear-proof



	Mod.	Trattori *tractors*	Larghezza lavoro *working width*	Profondità lavoro *working depth*	Luce da terra *under beam clearance*	Peso *weight*	Prezzo *Price*
		HP	mm	mm	mm	kg	
BIVOMERI *2 BODIES*	**BPV 20**	90/110	800/1200	280/330	830	1020	€ **13.650**,00
	BPV 25	100/120	800/1250	280/380	830	1100	€ **14.250**,00
	BPV 20 R	100/150	800/1200	280/330	830	1170	€ **14.750**,00
	BPV 25 R	110/155	800/1250	280/380	830	1250	€ **15.100**,00
	BPV 27	120/160	900/1300	300/400	880	1420	€ **15.800**,00
	BPV 30	120/160	900/1300	300/450	880	1400	€ **16.000**,00
	BPV 40	140/190	900/1350	350/500	950	1710	€ **18.600**,00
TRIVOMERI *3 BODIES*	**TPV 20**	120/140	1050/1650	280/330	830	1310	€ **18.700**,00
	TPV 25	125/140	1050/1700	280/380	830	1370	€ **19.500**,00
	TPV 20 R	125/140	1050/1650	280/330	830	1410	€ **20.200**,00
	TPV 25 R	125/160	1050/1700	280/380	830	1650	€ **20.800**,00
	TPV 27	130/185	1100/1800	300/400	880	1800	€ **21.400**,00
	TPV 30	130/185	1100/1800	300/450	880	1830	€ **21.600**,00
	TPV 30 R	170/240	1100/1800	300/450	880	2000	€ **24.700**,00
	TPV 40	190/250	1200/1900	350/500	950	2200	€ **26.200**,00
QUADRIVOMERI *4 BODIES*	**QPV 20 R**	150/170	1400/2200	280/330	830	1900	€ **25.800**,00
	QPV 25 R	150/180	1400/2250	280/380	830	2050	€ **27.200**,00
	QPV 27 R	200/240	1600/2400	300/400	880	2340	€ **29.800**,00
	QPV 30 R	200/240	1600/2400	300/450	880	2300	€ **30.100**,00
	QPV 40	240/270	1600/2400	350/500	950	2500	€ **32.900**,00

ACCESSORI / *ACCESSORIES*		Prezzo *Price*
Ruota reversibile di profondità / *Reversible depth adjusting wheel*		€ **1.600**,00
Spostamento laterale oleodinamico corto (mm 800) / *Short hydraulic side shift (800 mm)*		€ **1.650**,00
Spostamento laterale oleodinamico lungo (mm 1150) / *Long hydraulic side shift (1150 mm)*		€ **2.390**,00
Supporto per ruota/matta di trasporto su strada finale / *Support for the transport wheel on the road*		€ **1.600**,00
Detrazione per avanvomeri se non richiesti / *Price deduction for skimmer mouldboard if not required each*	cadauno	€ **200**,00
Versoio in polietilene (solo per serie 25 e 30) / *Polyethylene working body - each (only for series 25 and 30*	cadauno	€ **400**,00
Versoio alta profondità per serie 30/ *High working depth moulboard for Series 30 - each*	cadauno	€ **90**,00
Versoio a strisce 25-27-30/ *Slatted moulboard each 25-27-30*	cadauno	€ **320**,00
Detrazione per non reversibile / *Price deduction for Not reversible*		- **21%** sul prezzo



ARATRI REVERSIBILI a portata variabile idraulica

REVERSIBLE PLOUGH HYDRAULIC variable working-width

Serie **FS PV**

FUORISOLCO - ENTROSOLCO/*INSIDE-OUTSIDE FURROW*

TOTAL BODY HARDOX IN MY BODY

FS Tracer

DOTAZIONI DI SERIE

- Avanvomeri a versoio
- Spostamento idraulico ENTRO-FUORISOLCO
- Portata variabile idraulica
- Ribaltamento idraulico 180° con memoria
- Timone oscillante autobloccante
- Snodi con perni e boccole cementati

STANDARD EQUIPMENT

Skimmer mouldboard
INSIDE-OUTSIDE furrow hydraulic side shift
Variable working width by hydraulic adjustment
180° hydraulic tipping with memory
Self locking swinging drawbar
Joints with pins and bushes wear-proof



	Mod.	Trattori *tractors*	Larghezza lavoro *working width*	Profondità lavoro *working depth*	Luce da terra *under beam clearance*	Peso *weight*	Prezzo *Price*
		HP	mm	mm	mm	kg	
BIVOMERI *2 BODIES*	**FS 27 BPV**	130/200	900/1300	300/430	880	1480	€ **24.500**,00
TRIVOMERI *3 BODIES*	**FS 27 TPV**	200/260	1100/1800	300/430	880	1940	€ **28.500**,00
	FS 27 TPV RR	240/400	1100/1800	300/430	880	2600	€ **35.400**,00
	FS 40-27 TPV RR	240/400	1200/1900	300/430	950	2800	€ **37.000**,00
QUADRIVOMERI *4 BODIES*	**FS 27 QPV R**	220/250	1400/2200	300/430	880	2800	€ **36.000**,00
	FS 27 QPV RR	300/400	1400/2225	300/430	880	3150	€ **40.900**,00
	FS 40-27 QPV RR	350/400	1600/2400	300/430	950	3500	€ **45.900**,00
PENTAVOMERE *5 BODIES*	**FS 40-27 PPV RR**	400/450	1800/2700	300/430	950	3800	€ **49.000**,00

ACCESSORI / *ACCESSORIES*		Prezzo *Price*
Ruota reversibile di profondità / *Reversible depth adjusting wheel*		€ **1.600**,00
Doppia ruota per trasporto e profondità per RR idraulico / *2 in 1 wheel transport and depth adjusting for hydraulic RR*		€ **4.200**,00
Detrazione per avanvomeri se non richiesti / *Price deduction for skimmer mouldboard if not required each*	cadauno	€ **220**,00
Versoio in polietilene serie 30/ *Polyethylene working body - each*	cadauno	€ **400**,00
Versoio alta profondità serie 30 / *Moldboard series 30 high depth*		€ **90**,00
Versoio a strisce 27-30 / *Slatted moulboard each 27-30*	cadauno	€ **320**,00
Kit luci e tabelle / *Outfilt for road circulation*		€ **640**,00
Detrazione per non reversibile / *Price deduction for Not reversible*		- **16%** sul prezzo



ARATRI REVERSIBILI LEGGERI per basse potenze con slitta

REVERSIBLE LIGHT PLOUGHS MECHANIC variable working-width

Serie **FLY**

ENTROSOLCO/*INSIDE FURROW*

DOTAZIONI DI SERIE

- Testata su slitta con regolazione a vite con ROTAZIONE 360° IDRAULICA
- Portata variabile di lavoro a passo MECCANICO
- Bullone di sicurezza sui corpi lavoranti
- Avanvomeri a versoio
- Timone oscillante autobloccante

STANDARD EQUIPMENT

Drawbar on beam with adjustment by screw and with 360° hydraulic tipping
Variable working width by mechanical adjustment
Share bolt safety system on each mouldboard
Skimmer moulboard
Self locking swinging drawbar



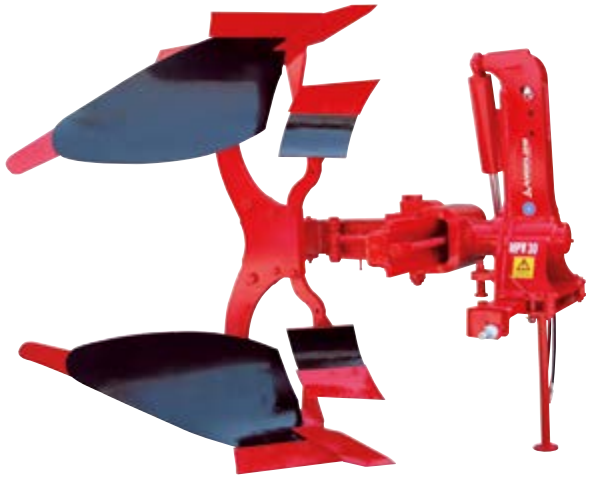

	Mod.	Trattori *tractors*	Largh. lavoro *working width*	Prof. lavoro *working depth*	Luce da terra *under beam clearance*	Peso *weight*	Prezzo *Price*
		HP	mm	mm	mm	kg	
MONOVOMERI *1 BODIES*	**MPV 20 FLY**	50/70	250/450	250/330	820	600	€ **6.900**,00
	MPV 25 FLY	65/75	300/550	250/350	820	630	€ **7.200**,00
	MPV 30 FLY	75/90	300/550	300/400	860	690	€ **7.700**,00
	MPV 40 FLY	80/100	350/550	350/450	930	730	€ **8.600**,00
BIVOMERI *2 BODIES*	**BPV 20 FLY**	90/115	300/900	250/330	820	880	€ **10.300**,00
	BPV 25 FLY	100/115	400/1100	250/350	820	900	€ **10.600**,00

ACCESSORI / *ACCESSORIES*		**Prezzo** *Price*
Ruota reversibile di profondità in gomma con ammortizzatore / *Depth adjusting reversible rubber wheel with shock adsorber*		€ **1.550**,00
Slitta idraulica lunga guide in bronzo / *Longe hydraulic beam with bronze guide*		€ **2.390**,00
Slitta idraulica corta guide in bronzo / *Short hydraulic beam with bronze guide*		€ **1.600**,00
Detrazione per avanvomeri a versoio / *Price deduction for skimmer mouldboard if not required each*	cadauno	€ **290**,00
Versoio a strisce 25-30 / *Slatted moulboard each 25-30*	cadauno	€ **290**,00

ARATRI REVERSIBILI SUPER LEGGERI

REVERSIBLE LIGHT PLOUGHS with variable working width by mechanic adjustment

Serie SUPERFLY SF

ENTROSOLCO/*INSIDE FURROW*

DOTAZIONI DI SERIE

- Bullone di sicurezza
- Telaio tubolare 120 x 120 mm - H da terra 800 mm
- Telaio tubolare 120 x 180 mm - per serie R
- Portata variabile passo meccanico su 3 posizioni
- Spostamento laterale a parallelogrammo meccanico

STANDARD EQUIPMENT

Share bolt security system
Tubolar chassis 120 x 120 mm - Height from the ground 800 mm
Tubolar chassis 120 x 180 mm - for R series
Mechanical working width adjustment system over 3 steps
Lateral movement with mechanical parallelogram



	Mod.	Trattori *tractors*	Largh.lavoro *working width*	Prof. lavoro *working depth*	Luce da terra *under beam clearance*	Peso *weight*	Prezzo *Price*
		HP	mm	mm	mm	kg	
BIVOMERE *2 BODIES*	**2 SF 20**	60/80	600/820	250/350	800	740	€ **9.200**,00
TRIVOMERE *3 BODIES*	**3 SF 20**	85/115	900/1260	250/350	800	1070	€ **11.900**,00
QUADRIVOMERE *4 BODIES*	**4 SF 20**	100/125	1200/1680	250/350	800	1280	€ **14.500**,00
RINFORZATO / *REINFORCED*							
QUADRIVOMERE *4 BODIES*	**4 SF 20R**	120/150	1200/1700	250/350	800	1400	€ **18.800**,00
PENTAVOMERE *5 BODIES*	**5 SF 20R**	145/180	1500/2000	250/350	800	1585	€ **21.700**,00
ESAVOMERE *6 BODIES*	**6 SF 20R**	190/230	1800/2300	250/350	800	1780	€ **26.200**,00

ACCESSORI / *ACCESSORIES*		Prezzo *Price*
Ruota reversibile per profondità lavoro / *Reversible rubber wheel for working depth*		€ **1.600**,00
Avanvomeri a versoio (kg 17) / *Skimmer moldboard - each*	cadauno	€ **320**,00
Deflettori / *Deflectors - each*	cadauno	€ **160**,00
Corpi a strisce / *Stripes bodies - each*	cadauno	€ **390**,00
Spostamento laterale idraulico / *Hydraulic lateral movement*		€ **390**,00

ARATRI PORTATI FISSI
FIXED MOUNTED-PLOUGHS

Serie **L**
ENTROSOLCO/*INSIDE FURROW*

DOTAZIONI DI SERIE

- Avanvomeri a versoio
- Timone oscillante ed autobloccante
- Bullone di sicurezza corpo

STANDARD EQUIPMENT

Skimmer coulter mouldboard
Self-locking swinging drawbar
Security bolt



	Mod.	Trattori *tractors*	Largh.lavoro *working width*	Prof.lavoro *working depth*	Peso *weight*	Prezzo *Price*
		HP	mm	mm	kg	
BIVOMERI *2 BODIES*	**BFL 20**	70/80	750	280/350	480	€ **5.900**,00
	BFL 25	70/90	800	280/350	520	€ **6.300**,00
	BFL 27	90/110	900	300/400	620	€ **6.600**,00
	BFL 30	95/120	900	300/400	620	€ **7.200**,00
	BFL 40	120/150	1000	350/450	720	€ **8.300**,00
TRIVOMERI *3 BODIES*	**TFL 20**	100/130	1050	280/350	640	€ **8.300**,00
	TFL 25	110/130	1100	280/350	680	€ **8.800**,00
	TFL 27	120/160	1300	300/400	820	€ **9.700**,00
	TFL 30	125/160	1350	300/400	830	€ **10.000**,00
	TFL 40	150/200	1400	350/450	1020	€ **11.500**,00
QUADRIVOMERI *4 BODIES*	**QFL 20**	130/160	1400	280/350	820	€ **11.900**,00
	QFL 25	130/150	1440	280/350	890	€ **12.700**,00
	QFL 27	150/200	1800	300/400	1080	€ **13.600**,00
	QFL 30	150/200	1900	300/400	1080	€ **15.300**,00
	QFL 40	220/300	2000	350/450	1380	€ **16.000**,00
PENTAVOMERI *5 BODIES*	**PFL 20**	150/180	1750	280/350	1030	€ **16.500**,00
	PFL 25	200/250	1790	280/350	1100	€ **17.300**,00
	PFL 27	200/250	2200	300/400	1300	€ **18.600**,00
	PFL 30	180/230	2300	300/400	1300	€ **19.200**,00
	PFL 40	250/300	2300	350/450	1620	€ **20.700**,00

ACCESSORI / *ACCESSORIES*		Prezzo *Price*
Ruota regolazione profondità in acciaio / *Working depth adjusting wheel (iron)*		€ **850**,00
Detrazione per avanvomere se non richiesto / *Price deduction for skimmer mouldboard if not required - each*	cadauno	€ **220**,00
Timone a spostamento idraulico corsa 15 cm / *Hydraulic shifting of the beam, lenght 15 cm*		€ **960**,00

ARATRI FISSI a spostamento idraulico

FIXED PLOUGHS

Serie **FS**

ENTRO - FUORISOLCO/*INSIDE - OUTSIDE FURROW*

TOTAL BODY HARDOX IN MY BODY

DOTAZIONI DI SERIE

- Perni a snodi in acciaio bonificato e boccole cementate
- Avanvomere a versoio
- Spostamento idraulico entro-fuorisolco
- Timone fisso
- Bullone di sicurezza corpo
- Larghezza lavoro per corpo 41 cm

STANDARD EQUIPMENT

Joints with pins and bushes wear-proof
Skimmer coulter mouldboard
Hydraulic adjustment inside-outside furrow
Fixed beam
Security bolt
Working width for mouldboards of 41 cm

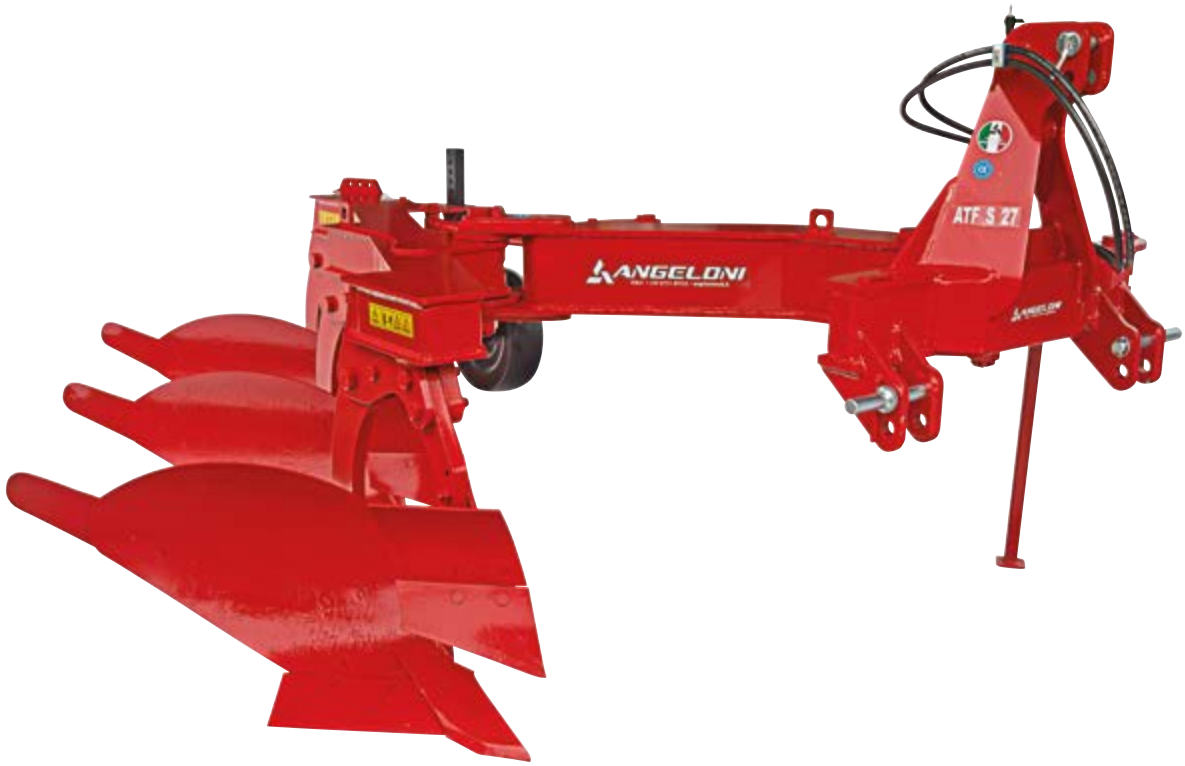

	Mod.	Trattori *tractors*	Largh.lavoro *working width*	Prof.lavoro *working depth*	Peso *weight*	Prezzo *Price*
		HP	mm	mm	kg	
BIVOMERI *2 BODIES*	**ABFS 27**	120/160	850	300/430	950	€ **11.400**,00
TRIVOMERI *3 BODIES*	**ATFS 27**	130/250	1250	300/430	1200	€ **14.800**,00
QUADRIVOMERI *4 BODIES*	**AQFS 27**	180/250	1700	300/430	1500	€ **18.600**,00

ACCESSORI / *ACCESSORIES*		Prezzo *Price*
Ruota regolazione profondità in acciaio / *Working depth adjusting wheel (iron)*		€ **850**,00
Dispositivo sollevamento ultimo corpo con telaio / *Lifting system of the last body with the chassis*		€ **2.650**,00
Detrazione per avanvomere se non richiesto / *Price deduction for skimmer mouldboard if not required - each*	cadauno	€ **200**,00

ARATRI PORTATI IDROPNEUMATICI

HYDROPNEUMATIC MOUNTED-PLOUGHS

Serie **IP**

ENTROSOLCO/*INSIDE FURROW*

DOTAZIONI DI SERIE

- Sicurezza NO-STOP ad Azoto
- Portata variabile a passo MECCANICO
- Timone oscillante
- Gambi e piastre in Acciaio Hardox

STANDARD EQUIPMENT

Nitrogen NON-STOP Security system
Variable working width by MECHANICAL adjustment
Self locking swinging drawbar
Hardox steel stems and plates



	Mod.	Trattori *tractors*	Largh.lavoro *working width*	Prof.lavoro *working depth*	Peso *weight*	Prezzo *Price*
		HP	mm	mm	kg	
BIVOMERI *2 BODIES*	**BIP 35 7c**	75/125	700-950	300/380	720	€ **9.800**,00
	BIP 40 9c	85/135	750-1000	400/450	770	€ **10.200**,00
TRIVOMERI *3 BODIES*	**TIP 35 7c**	100/165	1050-1300	300/380	960	€ **12.400**,00
	TIP 40 9c	120/170	1100-1400	400/450	1030	€ **13.400**,00
QUADRIVOMERI *4 BODIES*	**QIP 35 7c**	140/205	1450-1700	300/380	1230	€ **17.000**,00
	QIP 40 9c	160/250	1500-1900	400/450	1310	€ **17.900**,00
PENTAVOMERI *5 BODIES*	**PIP 35 7c**	200/250	1750-2200	300/380	1820	€ **26.300**,00
	PIP 40 9c	240/280	1800-2300	400/450	1900	€ **27.700**,00

ACCESSORI / *ACCESSORIES*		**Prezzo** *Price*
Dispositivo sollevamento ultimo corpo lavorante / *Lifting system of the last mouldboard*		€ **750**,00
Ruota regolazione profondità in acciaio / *Steel working depth adjusting wheel*		€ **850**,00
Avanvomere a versoio / *Skimmer mouldboard - each*	cadauno	€ **400**,00

ARATRI PORTATI IDROPNEUMATICI

HYDROPNEUMATIC MOUNTED-PLOUGHS

Serie **FS IP**

ENTRO - FUORISOLCO/*INSIDE - OUTSIDE FURROW*

TOTAL BODY HARDOX IN MY BODY

DOTAZIONI DI SERIE

- Sicurezza no stop ad azoto
- Portata variabile a passo meccanico
- Timone fisso
- Telaio in acciaio HARDOX

STANDARD EQUIPMENT

Nitrogen Non-Stop Security system
Variable working width by mechanical adjustment
Fixed beam
Chassis by stainless steel HARDOX



	Mod.	Trattori *tractors*	Largh.lavoro *working width*	Prof.lavoro *working depth*	Peso *weight*	Prezzo *Price*
		HP	mm	mm	kg	
BIVOMERI *2 BODIES*	**FS BIP 35 7c**	100/150	700/950	300/380	1120	€ **15.200**,00
	FS BIP 40 9c	120/170	750/1000	400/450	1170	€ **16.000**,00
TRIVOMERI *3 BODIES*	**FS TIP 35 7c**	130/200	1050/1300	300/380	1400	€ **19.700**,00
	FS TIP 40 9c	150/240	1100/1400	400/450	1480	€ **20.500**,00
QUADRIVOMERI *4 BODIES*	**FS QIP 35 7c**	180/260	1450/1700	300/380	1650	€ **23.000**,00
	FS QIP 40 9c	200/260	1500/1900	400/450	1720	€ **24.000**,00

ACCESSORI / *ACCESSORIES*		Prezzo *Price*
Dispositivo sollevamento ultimo corpo lavorante / *Lifting system of the last mouldboard*		€ **750**,00
Ruota regolazione profondità in acciaio / *Steel working depth adjusting wheel*		€ **850**,00
Avanvomere a versoio / *Skimmer mouldboard - each*	cadauno	€ **400**,00

ARATRO SEMIPORTATO per alte potenze

High power SEMI-MOUNTED PLOUGH

Serie **SP - SP HP**

TOTAL BODY HARDOX IN MY BODY

DOTAZIONI DI SERIE

- Ruota di profondità con memoria 40km/h e trasporto
- Ruotino anteriore di profondità manuale
- Avanvomeri a versoio
- Presa variabile di lavoro idraulica
- Testata sterzante 90° Dx-Sx
- Struttura integrale in acciaio HARDOX
- Perni e boccole cementati sugli snodi
- Bullone di sicurezza 24 Ø mm in 10.9

STANDARD EQUIPMENT

Working depth wheel with memory and transport at 40 km/h
Manual front wheel for working depth
Skimmer mouldboards
Hydraulic working width adjustment
Steering beam 90° Left-Right
All frame by stainless steel HARDOX
Share bolt 24 Ø mm in 10.9





	Mod.	Trattori *tractors*	Largh.lavoro *working width*	Prof.lavoro *working depth*	Peso *weight*	Prezzo *Price*
		HP	mm	mm	kg	
QUADRIVOMERI *4 BODIES*	**SP 27 - 4**	240/280	800-2200	300-430	3300	€ **46.000**,00
PENTAVOMERI *5 BODIES*	**SP 27 - 5**	300/450	1000-2750	300-430	3700	€ **52.000**,00
ESAVOMERI *6 BODIES*	**SP 27 - 6**	400/500	1200-3300	300-430	4100	€ **58.000**,00
QUADRIVOMERI *4 BODIES*	**SP 7C - 4HP**	240/280	800-2200	250-380	3400	€ **49.000**,00
PENTAVOMERI *5 BODIES*	**SP 7C - 5HP**	300/450	1000-2750	250-380	3800	€ **56.000**,00
ESAVOMERI *6 BODIES*	**SP 7C - 6HP**	400/500	1200-3300	250-380	4200	€ **62.500**,00

ACCESSORI / *ACCESSORIES*	**Prezzo** *Price*
Kit luci e tabelle / *Traffic lights kit*	€ **650**,00

CARRELLO PER CINGOLATI 100-160 Hp

SEMI-MOUNTED PLOUGH FOR CRAWLER TRACTORS

Serie **SHARK**

Carrello scomponibile per uso aratro anche su gommato

Removable trolley, to be used with plough

CARATTERISTICHE

- Sganci rapidi regolabili
- Ruota posteriore pivotante

FEATURES

Adjustable quick dismounting
Pivoting rear wheel



ABBINAMENTI CON ARATRI

Pairings with ploughs

Mod.	
Serie **L**	pag. 32
Serie **IP**	pag. 34

Mod.	Peso *weight* kg	Prezzo *Price*
SHARK	905	€ **10.900**,00




ANGELONI
coltiviamo il futuro

CARRELLI PORTATTREZZI

TOOL HOLDER TROLLEY

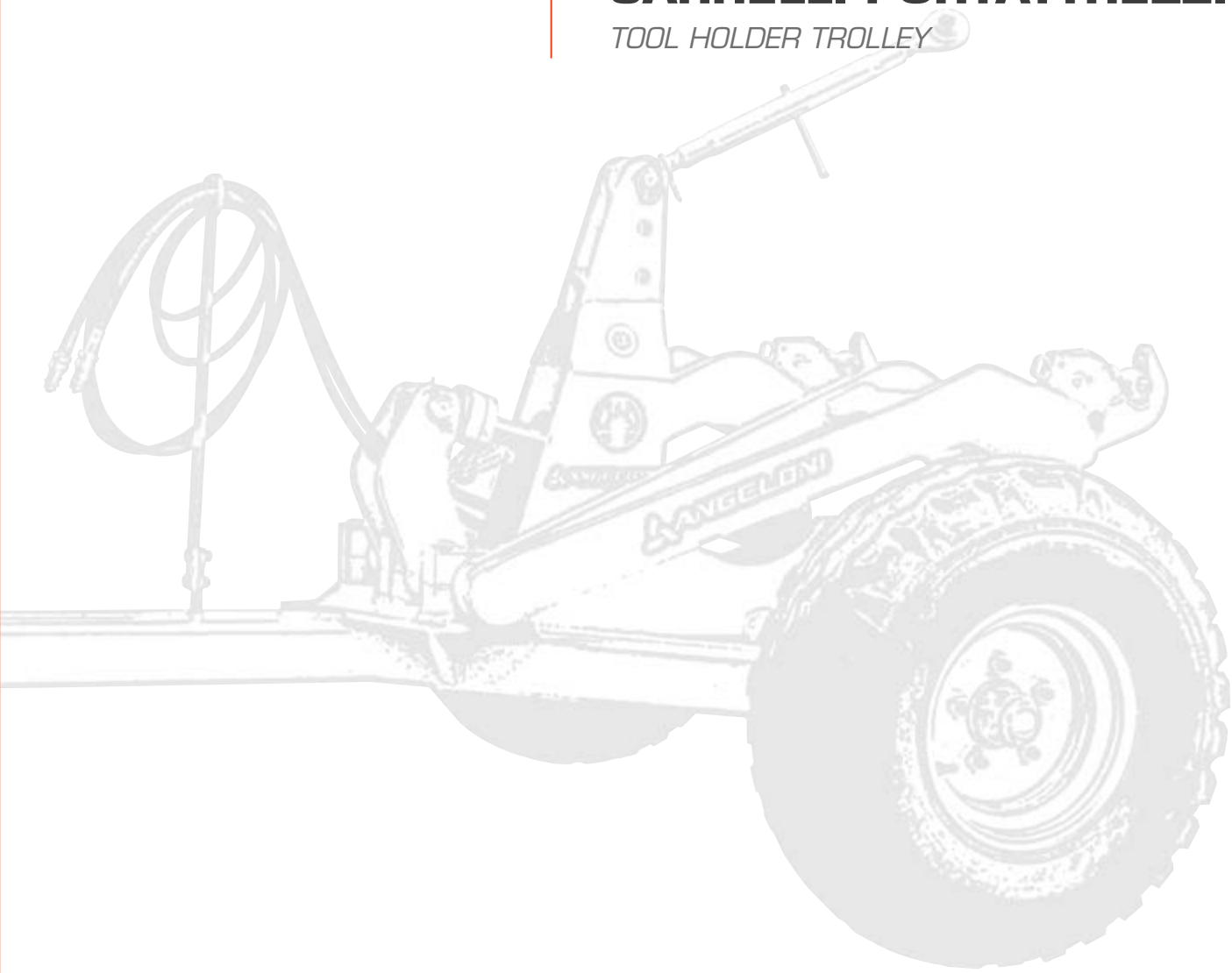



CARRELLI PORTATTREZZI

TOOL HOLDER TROLLEY

Minima Lavorazione

con attacchi registrabili / *with adjustable arms*



CARRELLO **JOLLY**

Ruote in gomma / *Rubber wheels*

Mod.	Peso *weight* kg	Prezzo *Price*
JOLLY	400	€ **4.500**,00
JOLLY MAXI	550	€ **5.800**,00

UNIVERSALE per tutte le tipologie di attrezzature. (no aratro). Ottimo bilanciamento dei pesi
Suitable for all implements except plough. Excellent weight balance

Limitatori profondità in alluminio
Aluminum depth adjusting tools

Sollevamento a BRACCIO UNICO
Single arm lifting

Piedino appoggio
Support legs

Sganci rapidi registrabili
Adjustable quick releases

Terzo punto idraulico
Hydraulic 3rd hitch point € **600**,00



CARRELLO **SUPER**

Ruote in gomma / *Rubber wheels*

Terzo punto idraulico / *Hydraulic 3rd hitch point*

Mod.	Peso *weight* kg	Prezzo *Price*
SUPER	700	€ **9.900**,00

DISSODATORI

SUBSOILERS



DISSODATORI con bullone di sicurezza

SUBSOILER with safety bolt

Minima Lavorazione

Serie **DP-BREAKER**

DOTAZIONI DI SERIE

- Struttura integrale tipo saldato
- Ancora "ANGELONI BREAKER"
- Bullone di sicurezza
- Esplosore liscio

STANDARD EQUIPMENT

Integral structure welded type
Anchor "ANGELONI BREAKER"
Safety bolt
Standard explosure



BREAKER SD 7





ESPLOSORE a tagliente e zappette

EXPLOSURE with wings and wedge



ESPLOSORE liscio

Standard EXPLOSURE

BREAKER

Rullo doppio idraulico
Double hydraulic roller



Doppia dischiera ondulati
Double wavy discs roller

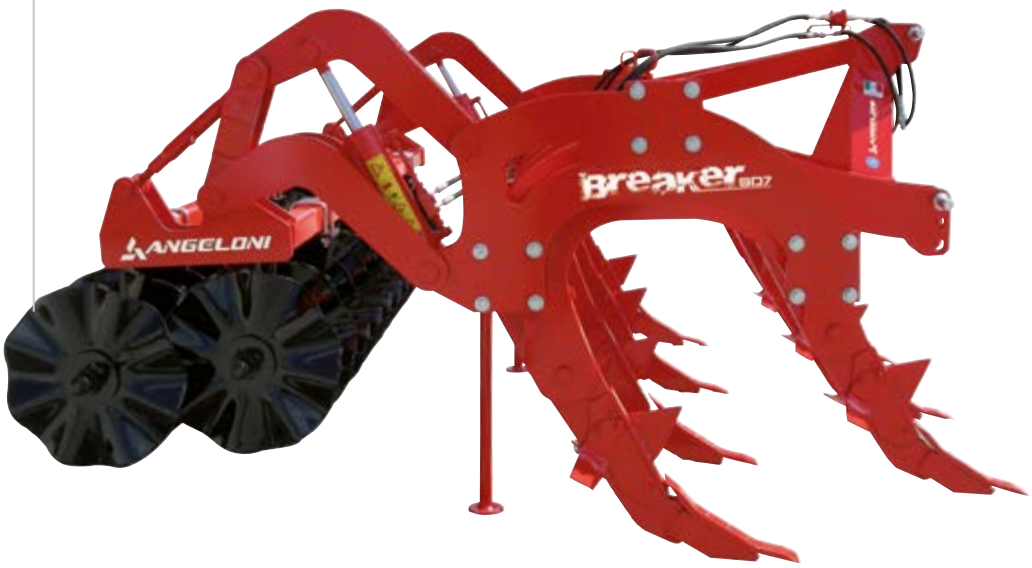

Rullo a spuntoni singolo e pettine
Single spike roller and rake



DISSODATORI con bullone di sicurezza

SUBSOILER with safety bolt

Minima Lavorazione

Serie **DP-BREAKER**



	Mod.	Ancore *Anchors*	Trattori *tractors*	Ingombro *width*	Profondità lavoro max. *max. working depth*	Altezza da terra *ground clearance*	Spessore ancora *anchors thickness*	Peso *weight*	Prezzo *Price*
			HP	mm	mm	mm	mm	kg	
SERIE LEGGERA *LIGHT SERIES*	**DP 3**	3	50/70	1400	350	650	30	260	€ **1.850**,00
	DP 5 MINI	5	55/75	1700	300	580	30	285	€ **2.400**,00
	DP 5	5	70/85	1900	350	650	30	370	€ **2.900**,00
	DP 7	7	90/110	2850	350	650	30	530	€ **4.600**,00
SERIE MEDIA *MEDIUM SERIES*	BREAKER **DP 5 R**	5	90/110	2100	380	680	30	510	€ **4.000**,00
	BREAKER **MD 5**	5	100/130	2200	400	710	35	650	€ **5.250**,00
	BREAKER **DP 7 R**	7	120/150	2750	380	680	30	680	€ **6.800**,00
	BREAKER **MD 7**	7	160/240	2800	450	790	35	995	€ **8.400**,00
SERIE PESANTE *HEAVY SERIES*	BREAKER **SD 5 N**	5	120/200	2500	550	850	35	1140	€ **9.600**,00
	BREAKER **SD 7**	7	180/350	3000	550	850	35	1595	€ **12.100**,00
	BREAKER **SD 9**	9	190/400	4000	550	850	35	2070	€ **15.800**,00

ACCESSORI / *ACCESSORIES*		**Prezzo** *Price*
Esplosore con tagliente e zappette per DP e MD *Explosure wings and wedge - each for DP and MD*	cadauno	€ **100**,00
Esplosore con tagliente e zappette per Breaker SD *Explosure wings and wedge for Breaker SD - each*	cadauno	€ **110**,00
RUOTE		
Coppia di ruote di profondità per DP *Pair of wheels for working depth for DP*		€ **700**,00
Coppia di ruote di profondità per BREAKER MD 5 - DP 7 - DP 7 R *Pair of wheels for working depth for BREAKER MD 5 - DP 7 - DP 7 R*		€ **1.000**,00
Coppia di ruote di profondità per BREAKER SD - MD 7 *Pair of wheels for working depth for BREAKER SD - MD 7*		€ **1.350**,00
DOPPIA SEZIONE DISCHI ONDULATI		
Doppia sezione dischi ondulati idraulica per DP 5R - BREAKER MD5 (kg 510) *Hydraulic double wavy discs roller for DP 5R - BREAKER - MD5*		€ **5.100**,00
Doppia sezione dischi ondulati idraulica per BREAKER SD 5 N (kg 550) *Hydraulic double wavy discs roller for BREAKER SD 5 N*		€ **5.400**,00
Doppia sezione dischi ondulati idraulica per DP 7R - BREAKER MD7 (kg 710) *Hydraulic double wavy discs roller for DP 7R - BREAKER MD 7*		€ **7.300**,00
Doppia sezione dischi ondulati idraulica per BREAKER SD 7 (kg 740) *Hydraulic double wavy discs roller for BREAKER SD 7*		€ **7.600**,00
Doppia sezione dischi ondulati idraulica per BREAKER SD 9 (kg 880) *Hydraulic double wavy discs roller for BREAKER SD 9*		€ **8.600**,00
RULLI SINGOLI		
Rullo singolo manuale con pettine per DP 3 - DP 5 mini (kg 160) *Single spike roller with rake for DP 3 - DP 5 mini*		€ **1.600**,00
Rullo singolo manuale per DP 5 - DP 5R (kg 170) *Single spike roller for DP 5R - DP 5*		€ **1.800**,00
Rullo singolo manuale per DP 7 - DP 7R (kg 220) *Single spike roller for DP 7 - DP 7R*		€ **2.000**,00
RULLI DOPPI		
Rullo doppio oscillante idraulico per BREAKER MD 5 - DP 5R (kg 370) *Hydraulic double spike roller for DPR - BREAKER MD 5 - DP 5R*		€ **4.100**,00
Rullo doppio oscillante idraulico per BREAKER SD 5 N (kg 450) *Hydraulic double spike roller for BREAKER SD 5 N*		€ **4.600**,00
Rullo doppio oscillante idraulico per BREAKER SD 7 - BREAKER MD 7 (kg 630) *Hydraulic double spike roller for BREAKER SD 7 - BREAKER MD 7*		€ **5.200**,00
Rullo doppio oscillante idraulico per BREAKER SD 9 (kg 840) *Hydraulic double spike roller for BREAKER SD 9*		€ **6.300**,00
Coppia bandelle laterali SD 7 + MD 7 + SD 5 regolabili meccaniche *Pair of clod containing sides for SD + MD 7 + SD 5 mechanical adjustable*		€ **2.000**,00
Zappetta sgancio rapido SD *Quick release hoe for SD - each*	cadauna	€ **150**,00
Zappetta con inserti in carburo di tungsteno per SD *Tungsten hoe for SD - each*	cadauna	€ **290**,00
Kit luci e tabelle *Traffic lights kit*		€ **650**,00

DISSODATORI con bullone di sicurezza pieghevole

SUBSOILER with folding safety bolt

Minima Lavorazione

Serie **SD 9 PH-BREAKER**

DOTAZIONI DI SERIE

- 9 ancore con zappette a sgancio rapido + esplosori
- Chiusura a due sezioni - ingombro stradale 2800 mm
- Attacchi CAT 4
- Regolazione posizione dei rulli con sistema brevettato centralizzato
- Rullo doppio idraulico

STANDARD EQUIPMENT

9 anchors with quick release hoes + explosures
Two-section closure - road size 2800 mm
Hitch CAT IV
Adjustment of the position of the rollers with a centralized patented system
Hydraulic double spike roller



Mod.	Ancore *Anchors*	Trattori *tractors*	Ingombro *width*	Larghezza lavoro *working width*	Peso *weight*	Prezzo *Price*
		HP	mm	mm	kg	
SD 9 PH Breaker	9	350/450	2800	4000	3580	€ **35.000**,00

ACCESSORI / *ACCESSORIES*		**Prezzo** *Price*
Coppia di ruote di profondità / *Pair of depth wheels*		€ **1.500**,00
Coppia bandelle laterali / *Pair of side straps*		€ **2.000**,00
Kit luci e tabelle / *Traffic lights kit*	cadauno	€ **700**,00

DISSODATORI COMBINATI
COMBI SUBSOILER

Serie **SD-BREAKER Combi Plus**

con doppio rullo a spuntoni e doppia dischiera ondulata
with double spike roller and double wavy roller

DOTAZIONI DI SERIE

- Esplosori con tagliente e zappette
- Sollevamento dei rulli e dischiera, idraulico a parallelogramma indipendente
- Indicatore graduato di profondità dei rulli e dischiera
- Bulloni di sicurezza
- Attacchi CAT 4

STANDARD EQUIPMENT

Explosures wings and wedge
Hydraulic lifting, by independent parallelogram, of the rollers
Scale indicator of working depth of the rollers
Share bolts
Hitch CAT IV



Mod.	Ancore *Anchors*	Trattori *tractors*	Ingombro *width*	Prof.tà lavoro *working depth*		Spessore ancora *anchors thickness*	Peso *weight*	Prezzo *Price*
		HP	mm	da mm	a mm	mm	kg	
SD 7 Combi Plus	7	300/400	3000	25-70	300	35	3290	€ **35.000**,00
SD 9 Combi Plus	9	400/550	4000	25-70	400	35	4165	€ **43.000**,00

ACCESSORI / *ACCESSORIES*		Prezzo *Price*
Coppia bandelle laterali registrabili meccaniche / *Mechanical clod containing sides*		€ **1.900**,00
Zappette a sgancio rapido / *Quick released hoes - each*		€ **150**,00
Kit luci e tabelle / *Traffic lights kit*	cadauno	€ **650**,00

DISSODATORI IDROPNEUMATICI
HYDROPNEUMATIC SUBSOILERS

Minima Lavorazione

Serie HP

Specifico per terreno pietroso e roccioso
Specific for rocky soil

DOTAZIONI DI SERIE

- Sistema di sicurezza NO-STOP ad azoto regolabile

STANDARD EQUIPMENT

NO-STOP safety system with adjustable nitrogen



MD 7 HP N

Mod.	Ancore *Anchors*	Trattori *tractors*	Ingombro *width*	Prof.tà lavoro *working depth*		Spessore ancora *anchors thickness*	Peso *weight*	Prezzo *Price*
		HP	mm	da mm	a mm	mm	kg	
DP 5 HP	5	80/120	2000	200	300	35	590	€ **8.300**,00
MD 5 HP	5	120/180	2400	200	350	35	880	€ **11.100**,00
MD 7 HP N	7	150/230	2800	200	400	35	1100	€ **20.000**,00

ACCESSORI / *ACCESSORIES*		Prezzo *Price*
Coppia di ruote di profondità per DP 5 HP - MD 5 HP / *Pair of steel wheels for working detph for DP 5 HP - MD 5 HP*		€ **950**,00
Rullo singolo manuale per DP 5 HP (kg 270) / *Single spike roller for DP 5HP*		€ **1.800**,00
Rullo singolo manuale per MD 5 HP (kg 310) / *Single spike roller for MD 5HP*		€ **2.000**,00
Rullo doppio idraulico per MD 7 HP N (kg 600) / *Hydraulic double roller for MD 7 HP N*		€ **5.200**,00
Zappette con coltelli laterali ed esplosori con tagliente / *Exploders with cutting edge*		€ **110**,00
Coppia di ruote di profondità per MD 7 HP / *Pair of steel wheels for working detph for MD 7 HP*		€ **1.400**,00
Kit luci e tabelle / *Traffic lights kit*	cadauno	€ **650**,00



DP 5 HP



MD 5 HP

RIPUNTATORE DRENANTE MONOLAMA

MONO BLADE DRAINAGE SUBSOILER

Serie **RD**

con bullone di sicurezza

with share bolt



RDP 65



RD 100 - RD 120

Mod.	Trattori *tractors*	Prof.tà lavoro *working depth*		Peso *weight*	Prezzo *Price*
	HP	da mm	a mm	kg	
RDP 65*	65/110	40	650	225	€ **2.300**,00
RD 100	100/170	40	1000	425	€ **3.950**,00
RD 120	150/300	45	1200	600	€ **5.500**,00

*** senza disco /** *whithout row marker disc*

RIPUNTATORI DRENATORI MULTIPLI

MULTI BLADE DRAINAGE MULTI SUBSOILER

Serie **RD MULTI**

DOTAZIONI DI SERIE

- Bullone di sicurezza 24 Ø mm
- Lama in **Hardox**
- Coprilama in acciaio temperato reversibile
- Attacco 3^ e 4^ CAT.
- Elementi di lavoro modulabili

STANDARD EQUIPMENT

Security bolt 24 Ø mm
Hardox blade
Reversible tempered steel blade guard
3rd and 4th CAT attack.
Modular work elements



Mod.	Trattori *tractors*	Ancore *anchors*	Profondità max. *max. working depth*	Ingombro *width*	Peso *weight*	Prezzo *Price*
	HP	n°	mm	mm	kg	
RD MULTI-2	250/450	2	1000	2500	980	€ **11.500**,00
RD MULTI-3	350/450	3	1000	2500	1280	€ **14.600**,00

ACCESSORI / *ACCESSORIES*		Prezzo *Price*
Coppia ruote profondità in gomma idrauliche (kg.230) / *Pair of hydraulic rubber depth wheels (230 kg)*		€ **3.600**,00
Rullo posteriore idraulico ad anelli (kg.800) + Luci e tabelle / *Rear hydraulic roller with rings (kg.800) + Lights and tables*		€ **9.700**,00
Drenatore conico / *Conical drain*	cadauno	€ **110**,00


ANGELONI
coltiviamo il futuro

AGRICOLTURA CONSERVATIVA RIGENERATIVA

CONSERVATIVE - REGENERATIVE AGRICULTURE

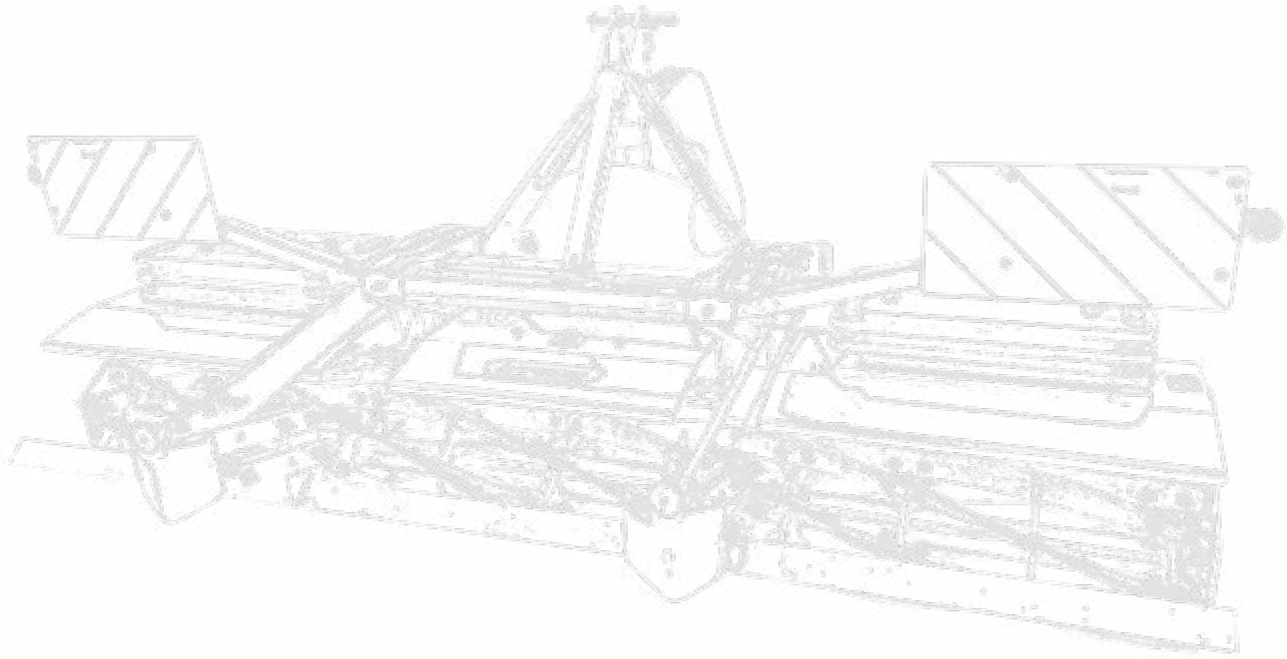

Macchine Rigenerative

ANGELONI
coltiviamo il futuro

AGRICOLTURA CONSERVATIVA - RIGENERATIVA / CONSERVATIVE - REGENERATIVE AGRICULTURE

SCARIFICATORE CONSERVATIVO - RIGENERATIVO

CONSERVATIVE DECOMPACTOR

Serie GREEN **BREAKER**

DOTAZIONI DI SERIE

- Telaio fisso con 7 ancore disposte su 2 file;
- Elementi di lavorazione ad ancore dritti con puntale e alette orizzontali;
- Dischi frontali taglia residuo con regolazione idraulica indipendente;
- Rullo posteriore ad anelli con regolazione idraulica della profondità di lavoro.

IMPIEGO IN CAMPO

- Decompattazione e ripristino della struttura del suolo dopo la raccolta/trinciatura delle colture (cash crops e cover crops);
- Controllo dello sviluppo delle erbe spontanee perenni presenti in campo.

STANDARD EQUIPMENT

Fixed frame with anchors arranged in 2 rows 7 anchors;
Straight anchor processing elements with horizontal tip and fins;
Residual cutting front discs with independent hydraulic adjustment;
Rear ring roller with hydraulic working depth adjustment.

FIELD USE

Decompaction and restoration of the soil structure after harvesting/ shredding of crops (cash crops and cover crops);
Control of the development of perennial wild herbs present in the field.

In collaborazione con

arca® terra buona, cibo sano

Metodo di coltivazione

orss organic regenerative soil system



Mod.	Trattori *tractors*	Larghezza lavoro *Working width*	Peso *weight*	Prezzo *Price*
	HP	cm	kg	
GREEN **BREAKER**	150/240	290	2000	€ **31.000**,00

COLTIVATORE DI SUPERFICIE CONSERVATIVO - RIGENERATIVO

CONSERVATIVE SURFACE CULTIVATOR

Serie ECO **KILLER**

DOTAZIONI DI SERIE

- Telaio fisso con ancore disposte su 4 file;
- Attacco a tre punti a bracci indipendenti con registro superiore idraulico;
- Elementi di lavorazione ad ancore composti da puntale e coltelli orizzontali;
- Ruote di appoggio per il controllo della profondità;
- Rullo posteriore a dischi ondulati.

IMPIEGO IN CAMPO

- Terminazione e devitalizzazione delle Cover Crops;
- Minima lavorazione su terreno sodo con rilascio del residuo in superficie;
- Preparazione del letto di semina.

STANDARD EQUIPMENT

Fixed frame with anchors arranged in 4 rows;
Three-point linkage with independent arms with hydraulic upper register;
Processing elements with anchors composed of push rod and horizontal knives;
Support wheels for depth control;
Rear roller with corrugated discs.

FIELD USE

Decompaction and restoration of the soil structure after harvesting/ shredding of crops (cash crops and cover crops);
Control of the development of perennial wild herbs present in the field.

In collaborazione con

arca® terra buona, cibo sano

Metodo di coltivazione

orss organic regenerative soil system



Mod.	Trattori *tractors*	Larghezza lavoro *Working width*	Peso *weight*	Prezzo *Price*
	HP	cm	kg	
ECO **KILLER**	150/240	290	2000	€ **31.000**,00

RULLO-TRINCIA FRONTALE PER RESIDUI E COVER CROPS

FRONT ROLLER-SHREDDER FOR RESIDUES AND COVER CROPS

Serie GREEN **CUTTER**

DOTAZIONI DI SERIE

- Attacco a 3 punti di 2a e 3a CAT per sollevatore anteriore;
- Doppio rullo su cuscinetti e telaio con silent-block;
- Lame antiusura in ACCIAIO intercambiabili elicoidali;
- Barra frontale regolabile in altezza (mod. 300);
- Zavorre da 40Kg a valigetta (6 pezzi) (mod. 300);
- Tabelle e luci di ingombro (mod. 300);
- Attacco reversibile (mod. 190).

IMPIEGO IN CAMPO

- Sminuzzamento dei residui colturali secchi;
- Trinciatura delle cover crops (altezza max. 40cm).

STANDARD EQUIPMENT

2nd and 3rd CAT 3-point linkage for front lift;
Double roller on bearings and frame with silent-block;
Interchangeable helical STEEL wear-resistant blades;
Height-adjustable front bar (mod. 300);
40Kg weights per case (6 pieces) (mod. 300);
Tables and clearance lights (mod. 300);
Reversible attachment (mod. 190).

FIELD USE

Shredding of dry crop residues;
Shredding of cover crops (max. height 40cm).

In collaborazione con

arca® terra buona, cibo sano

Metodo di coltivazione

orss organic regenerative soil system





Mod.	Trattori *tractors*	Larghezza lavoro *Working width*	Peso *weight*	Prezzo *Price*
	HP	cm	kg	
GREEN **CUTTER 190**	FRUTTETO	190	600	€ **8.400**,00
GREEN **CUTTER 300**	120/300	300	990	€ **13.300**,00

ERPICI A DISCHI

DISC HARROWS



Supporto cuscinetto normale RAQ
RAQ normal bearing support



Supporto cuscinetto oscillante RAQ
RAQ oscillating bearing support



Supporto cuscinetto oscillante a rulli conici
Tapered roller bearing support

ERPICE A DISCHI A 2 SEZIONI - V "OFFSET" Leggero

LIGHT DOUBLE DISC HARROW Section "V" offset

Serie EFV

Minima Lavorazione

Telaio angolare - attacco trainato e portato

Angle frame - trailed or mounted



	Mod.	Trattori HP *tractors HP*		Dischi *discs*		Cuscinetti *bearings*	Lavoro *work*	Peso *weight*	Prezzo *Price*
		cingoli	ruote	n°	Ø mm	n°	mm	kg	
SERIE LEGGERA *LIGHT SERIES*	EFV 12 - 560	20/25	25/30	12	560	4 (2+2)	1350	430	€ **3.550**,00
	EFV 14 - 560	20/30	30/35	14	560	4 (2+2)	1550	525	€ **3.900**,00
	EFV 16 - 560	30/35	35/45	16	560	6 (3+3)	1800	585	€ **4.350**,00
	EFV 18 - 560	35/40	45/55	18	560	6 (3+3)	2000	610	€ **4.850**,00
	EFV 20 - 560	40/45	60/70	20	560	8 (4+4)	2200	680	€ **5.250**,00
	EFV 22 - 560	45/50	70/80	22	560	8 (4+4)	2450	700	€ **5.500**,00
	EFV 24 - 560	55/65	80/90	24	560	8 (4+4)	2700	730	€ **5.850**,00

ACCESSORI / *ACCESSORIES*	Prezzo *Price*
Martinetto oleodinamico per angolazioni sezioni / *Hydraulic jack for angle sections.*	€ **650**,00
Coppia di ruote in gomma per trasporto normale / *Pair of rubber wheels for transport*	€ **1.000**,00

ERPICE A DISCHI A 2 SEZIONI - V "OFFSET" Medio

MEDIUM DOUBLE DISC HARROW Section "V" offset

Serie FML

Minima Lavorazione

Telaio monotrave - attacco trainato e portato

Single beam frame - trailed or mounted



Mod.	Trattori HP *tractors HP*	Dischi *discs*		Cuscinetti *bearings*	Lavoro *work*	Peso *weight*	Prezzo *Price*
		n°	Ø mm	n°	mm	kg	
FML 18 - 560	45/60	18	560	6 (3+3)	2050	750	€ **5.250**,00
FML 20 - 560	60/70	20	560	6 (3+3)	2250	810	€ **5.600**,00
FML 22 - 560	70/80	22	560	6 (3+3)	2500	860	€ **5.950**,00
FML 24 - 560	80/90	24	560	6 (3+3)	2700	910	€ **6.250**,00
FML 18 - 610	55/65	18	610	6 (3+3)	2050	780	€ **6.100**,00
FML 20 - 610	65/80	20	610	6 (3+3)	2250	880	€ **6.500**,00
FML 22 - 610	80/90	22	610	6 (3+3)	2500	970	€ **7.150**,00
FML 24 - 610	95/100	24	610	6 (3+3)	2700	1020	€ **7.600**,00

ACCESSORI / *ACCESSORIES*	Prezzo *Price*
Martinetto oleodinamico per angolazioni sezioni / *Hydraulic jack for angle sections.*	€ **650**,00
Coppia di ruote in gomma per trasporto normale / *Pair of rubber wheels for transport*	€ **1.000**,00
Maggiorazione per supporti con cuscinetti oscillanti ed autoallineanti per FML 20/22/24 *Extra price for supports with self-aligning bearings for FML 20/22/24*	€ **900**,00

ERPICE A DISCHI A 2 SEZIONI - V "OFFSET" Pesante

HEAVY DOUBLE DISC HARROW SECTION "V" OFFSET

Minima Lavorazione

Serie FMP

Telaio monotrave - attacco trainato e portato

Single beam frame - trailed or mounted

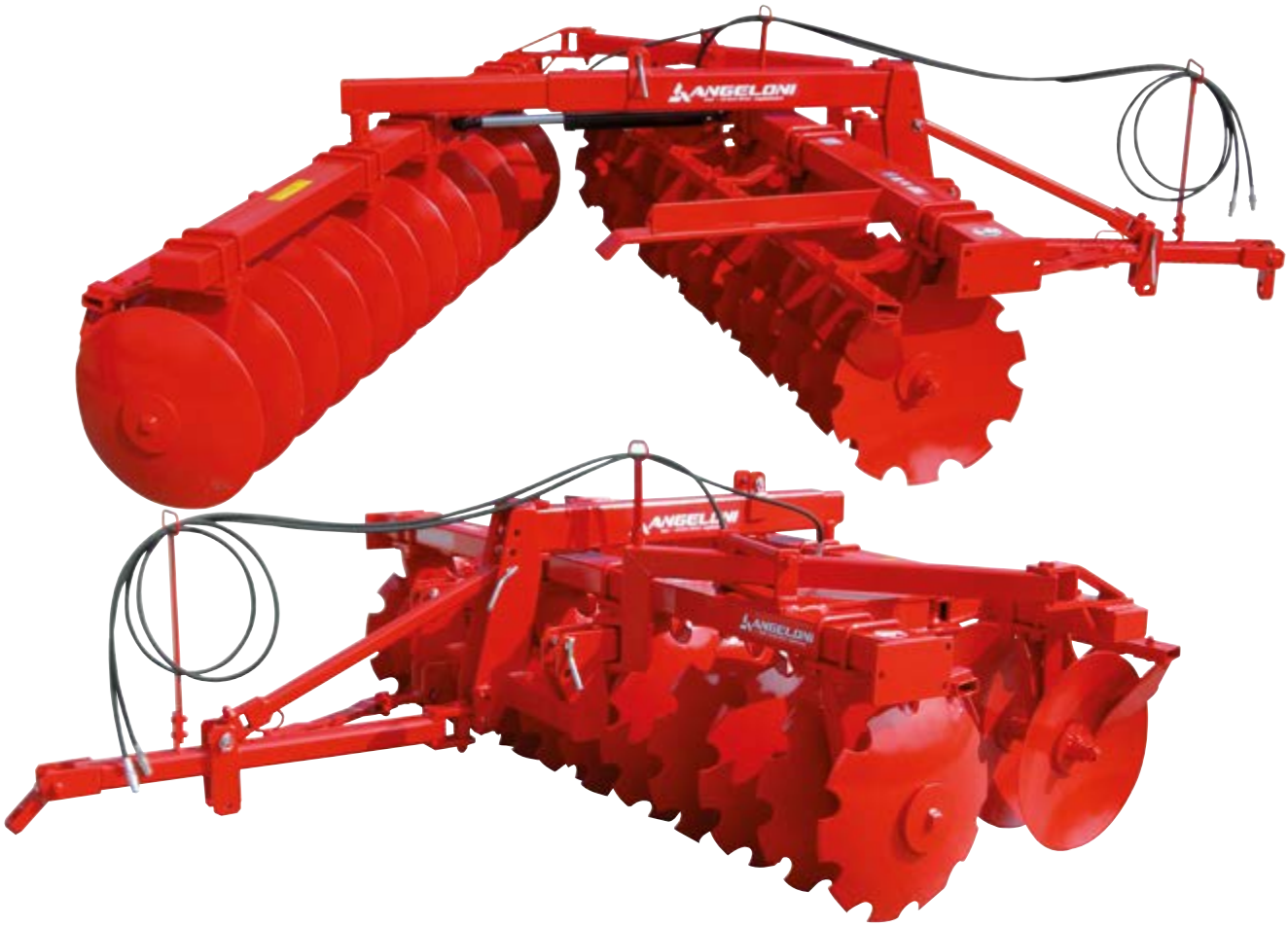

Mod.	Trattori HP *tractors HP*	Dischi *discs*		Cuscinetti *bearings*	Lavoro *work*	Peso *weight*	Prezzo *Price*
		n°	Ø mm	n°	mm	kg	
FMP 22 - 610	70/75	22	610	8 (4+4)	2600	1160	€ **8.200**,00
FMP 24 - 610	75/95	24	610	8 (4+4)	2800	1240	€ **8.700**,00
FMP 26 - 610	95/105	26	610	8 (4+4)	3000	1310	€ **9.500**,00
FMP 28 - 610	105/125	28	610	8 (4+4)	3200	1370	€ **10.500**,00

ACCESSORI / *ACCESSORIES*	Prezzo *Price*
Martinetto oleodinamico per angolazioni sezioni con valvola di blocco / *Hydraulic jack for angle sections with blocking valve*	€ **750**,00
Coppia di ruote in gomma per trasporto normale / *Pair of rubber wheels for transport*	€ **1.000**,00
Maggiorazione per cuscinetti oscillanti / *Extra price for self-aligning bearings for FMP*	€ **900**,00

ERPICE A DISCHI CARRELLATO A 2 SEZIONI
DOUBLE WHEELS DISC HARROW

Minima Lavorazione

Serie **FCM**

Telaio BITRAVE
DOUBLE BEAM FRAME

DOTAZIONI DI SERIE */STANDARD EQUIPMENT*

Sollevamento idraulico - Apertura sezioni idraulica - Supporti oscillanti autoallineanti
Hydraulic opening and lifting of the sections



	Mod.	Trattori HP *tractors HP*		Dischi *discs*		Lavoro *work*	Peso *weight*	Prezzo *Price*
		cingoli	ruote	n°	Ø mm	mm	kg	
SERIE MEDIA *MEDIUM SERIES*	**FCM 22**	90/100	100/130	22	610	2550	1560	€ **14.500**,00
	FCM 24	100/110	110/140	24	610	2750	1620	€ **15.200**,00
	FCM 26	110/150	130/150	26	610	3000	1670	€ **15.500**,00
	FCM 28	130/160	150/170	28	610	3200	1740	€ **16.000**,00

ACCESSORI */ ACCESSORIES*		**Prezzo** *Price*
Kit luci e tabelle / *Traffic lights kit*	cadauno	€ **700**,00
Versione PLUS (Albero 40 mm Ø, Cuscinetti a rulli conici, Dischi spessore 6 mm, Ruote a 6 fori)		+ **27**%

ERPICE A DISCHI PIEGHEVOLE Medio

FOLDING DOUBLE DISC HARROW MEDIUM

Serie **FCL**

Disk One

Minima Lavorazione

DOTAZIONI DI SERIE

- Dischi: diametro 610 mm, spessore 6 mm, albero 40 mm
- 2 Supporti oscillanti a rulli conici per ogni sezione
- Chiusura idraulica con valvole over center
- Interasse dischi 235 mm
- Inclinazione lavoro sezioni idrauliche e indipendenti
- 6 Tubazioni (ali-lavoro ant. e post.- carrello)
- Snodi sezioni con perni e boccole cementate
- Timone con regolazione alzata ed equilibrio idraulici
- 2 Rubinetti sdoppialinea

STANDARD EQUIPMENT

Discs: diameter 610 mm, thickness 6 mm, shaft 40 mm
2 Tapered roller oscillating supports for each section
Hydraulic closure with over-center valves
Disc center distance 235 mm
Hydraulic and independent sections work inclination
6 Pipes (front and rear wings - trolley)
Joint sections with cemented pins and bushings
Drawbar with hydraulic lift and balance adjustment
2 double taps



Mod.	Trattori *tractors*	Larghezza lavoro max. *working width*	Ingombro stradale *width*	Peso *weight*	Prezzo *Price*
	HP	mm	mm	kg	
FCL 28	120/240	3200	2500	2400	€ **29.200**,00
FCL 32	140/240	3650	2500	2500	€ **30.500**,00
FCL 36	160/240	4100	2500	2700	€ **31.800**,00

ACCESSORI / *ACCESSORIES*	Prezzo *Price*
Timone semiportato in sostituzione del trainato / *Semi-mounted drawbar to replace the trailed one*	€ **1.000**,00
Kit luci e tabelle / *Traffic lights kit*	€ **700**,00

ERPICE A DISCHI A "V" CARRELLATO Pesante

HEAVY TRAILED OFFSET "V" DISC HARROW

Serie **FCS**

Disk One

Minima Lavorazione

DOTAZIONI DI SERIE

- Dischi da 660 mm 6 mm spessore
- Regolazioni idrauliche lavoro a sezioni indipendenti
- Timone con regolazione idraulica in alzata e laterale
- **Centralina elettrica con pulsantiera per selezione funzioni idrauliche**
- Chiusura idraulica per trasporto
- Attacco al trattore trainato
- Kit luci e tabelle posteriori
- Supporti oscillanti a rulli conici
- Interasse dischi 235 mm

STANDARD EQUIPMENT

Discs of 660 mm. 6 mm. thickness
Independent sections with hydraulic adjustments work
Rudder with hydraulic adjustment in riser
Electric power unit by a pushbutton to select hydraulic functions
Hydraulic closing for transport
Attachment to the towed tractor
Rear Traffic light kits
Support with self - aligning bearings
Wheelbase disks 235 mm



Mod.	Trattori *tractors*	Larghezza lavoro max. *working width*	Ingombro stradale *width*	Peso *weight*	Prezzo *Price*
	HP	mm	mm	kg	
FCS 36	200/400	4300	2500	4150	€ **47.900**,00
FCS 40	250/400	4800	2500	4300	€ **50.500**,00
FCS 44	300/400	5300	2500	4450	€ **52.500**,00

ACCESSORI / *ACCESSORIES*	Prezzo *Price*
Timone semiportato in sostituzione del trainato / *Semi-mounted drawbar to replace the trailed one*	€ **1.000**,00

PREPARATORE COMBINATO A DISCHI - DISCHI A "X"

COMBI-DISC PREPARATOR "X" sections

Serie FKD

Minima Lavorazione

Supporti oscillanti a rulli conici

Tapered roller bearings



Mod.	Trattori *tractors*	Ingombro *width max/on the road*		Dischi *discs*		Ancore *anchors*	Lavoro *work width/depth*		Peso *weight*	Prezzo *Price*
	HP	max. mm	su strada mm	n.	Ø mm	n.	larghezza mm	profondità mm	kg	
FKD 24M	180/270	3300	2700	24+2	660+560	7	2700	200	2060	€ **19.500**,00

Dischi anteriori Ø 660 mm - posteriori Ø 610 mm / *Front discs Ø 660 mm - rear discs Ø 610 mm*

ERPICE A DISCHI - 4 SEZIONI AD "X"

FOURFOLD DISC HARROW "X" SECTIONS mechanical closing

Minima Lavorazione

Serie EFT

a 4 sezioni snodate

4 articulated sections

DOTAZIONI DI SERIE

- Sezioni ammortizzate e regolabili singolarmente

STANDARD EQUIPMENT

Sections with individually adjustable shock absorber



Vigneto e Frutteto
Vineyard & Orchard

Mod.	Trattori *tractors*	Dischi *discs*		Ingombro *width*	Lavoro *work*	Peso *weight*	Prezzo *Price*
	HP	n°	Ø mm	mm	mm	kg	
EFT 12 - 560	45/60	12	560	1650	1550	430	€ **5.200**,00
EFT 16 - 560	55/65	16	560	2000	1900	545	€ **5.900**,00
EFT 20 - 560	65/75	20	560	2450	2350	640	€ **6.400**,00
EFT 24 - 560	75/95	24	560	2900	2800	715	€ **6.900**,00
Versione PLUS con alberi e cuscinetti maggiorati							+ € **1.150**,00

ERPICE A DISCHI A "X" Medio

MEDIUM DISC HARROW Section "X"

Minima Lavorazione

Serie FMX

Telaio bitrave - attacco portato

Double beam frame mounted

DOTAZIONI DI SERIE

- Apertura manuale sezioni
- Cuscinetti oscillanti autoallineanti
- Ancora centrale

STANDARD EQUIPMENT

Manual section opening
Self-aligning oscillating bearings
Central anchor



Mod.	Trattori HP *tractors HP*	Dischi *discs*		Cuscinetti *bearings*	Lavoro *work*	Peso *weight*	Prezzo *Price*
		n°	Ø mm	n°	mm	kg	
FMX 20 - 560	100/120	20	560	8	2500	1150	€ **11.800**,00
FMX 24 - 560	120/140	24	560	8	3000	1250	€ **12.000**,00
FMX 28 - 560	140/150	28	560	8	3500	1350	€ **13.950**,00
FMX 20 - 610	100/120	20	610	8	2500	1200	€ **12.500**,00
FMX 24 - 610	130/150	24	610	8	3000	1300	€ **12.800**,00
FMX 28 - 610	150/170	28	610	8	3500	1450	€ **14.950**,00

ERPICE MULTIFUNZIONE Semiportato

MULTIFUNCTION HARROW Semi-mounted

Minima Lavorazione

Serie **POKER**

Senza rullo posteriore

Without rear roller

DOTAZIONI DI SERIE

- Lama livellatrice
- Disco liscio
- Molla quadra ⌑ 25mm
- Disco ondulato
- Supporti oscillanti
- Regolazione idraulica profondità ancore

STANDARD EQUIPMENT

Leveling blade
Smooth disc
Square spring ⌑ 25mm
Wavy disc
Support with oscillant bearing
Hydraulic depth adjusting of the anchors



Mod.	Trattori *tractors*	Ingombro *width*	Lavoro *work*	Tipo ERPICE MOLLE QUADRE *spring thickness*	Peso *weight*	Prezzo *Price*
	HP	mm	mm	mm	kg	
POKER 300 F	120/150	3000	3000	25	2530	€ **25.700**,00
POKER 400	150/200	2500	4000	25	3490	€ **35.300**,00
POKER 500	180/210	2500	5000	25	4310	€ **39.000**,00
POKER 600	210/270	2500	6000	25	4930	€ **49.000**,00

È obbligatoria l'aggiunta del rullo posteriore / *it is obbligatory the addition of the back roller*

	POKER 300 F	POKER 400	POKER 500	POKER 600
ACCESSORI / *ACCESSORIES*	**Prezzo** *Price*	**Prezzo** *Price*	**Prezzo** *Price*	**Prezzo** *Price*
Rullo a gabbia / *Cage roller*	€ **4.300**,00	€ **5.950**,00	€ **7.200**,00	€ **8.500**,00
Rullo paker / *Packer roller*	€ **5.800**,00	€ **7.200**,00	€ **8.500**,00	€ **10.200**,00
Coppia ancore rompitraccia / *Pair of subsouling anchors*	€ **700**,00	€ **700**,00	€ **700**,00	€ **700**,00

DECOMPATTATORE
DECOMPACTER

Serie **BLUCOMBI**

Minima Lavorazione

Vigneto e Frutteto
Vineyard & Orchard

DOTAZIONI DI SERIE

- 2 Ancore registrabili e sostituibili
- Bullone di sicurezza
- Rullo idraulico

STANDARD EQUIPMENT

2 Adjustable and replaceable anchors
Share bolt
Hydraulic roller





Mod.	Trattori *tractors*	Largh. lavoro *working width*	Prof. lavoro *working depth*	Peso *weight*	Prezzo *Price*
	HP	mm	mm	kg	
BLU COMBI 1800	80	1800	100-400	350	€ **5.800**,00

ACCESSORI / *ACCESSORIES*	Prezzo *Price*
Elemento singolo (ancora e supporti) / *Single anchor (with supports)*	€ **800**,00


ANGELONI
coltiviamo il futuro

COLTIVATORI

CULTIVATORS



COLTIVATORE CHISEL
CHISEL CULTIVATOR

Serie CAB

Ancore a balestra bilama 55x25 mm
Leaf springs with reversible tine 55x25 mm





	Mod.	Descrizione *description*	Trattori *tractors*		Ingombro *width*	Peso nudo *weight*	Prezzo *Price*
			mm	HP	mm	kg	
TELAIO CON 2 FILE *MEDIUM SERIES*	**CAB 9**	Telaio fisso a 9 *Fixed frame with 9 tines*	2450	90/115	2450	570	€ **3.900**,00
	CAB 11	Telaio ribaltabile a 9+2 *Foldable frame with 9+2 tines*	3050	120/150	2450	640	€ **4.850**,00
TELAIO CON 3 FILE *BEAM WITH 3 ROWS*	**CAB 13-T**	Telaio ribaltabile a 9+4 *Foldable frame with 9+4 tines*	3600	155/190	2450	900	€ **6.950**,00

ACCESSORI / *ACCESSORIES*	**Prezzo** *Price*
Coppia ruote in acciaio per regolazione profondità / *Pair of depth adjusting steel wheel*	€ **1.200**,00
Apertura idraulica sezioni laterali / *Hydraulic opening of the lateral sections*	€ **1.000**,00
Rullo frangizolle per CAB 9 / *Roller and rake for CAB 9*	€ **1.650**,00
Rullo frangizolle per CAB 11 INTERO 3000 mm / *Roller and rake for CAB 11 3000 mm*	€ **2.000**,00
Rullo frangizolle per CAB 13 T / *Roller and rake for CAB 13 T*	€ **3.100**,00

CHISEL BISEZIONE

CHISEL CULTIVATOR DOUBLE SECTION

Serie **PH**

DOTAZIONI DI SERIE

- Rullo a spuntoni e pettine
- BALESTRA 55 x 25 mm
- Blocco sezioni per trasporto con cilindro automatico

STANDARD EQUIPMENT

Spike roller and rake
LEAF SPRING with reversible tines 55 x 25 mm
Section block for transport with automatic cylinder



Mod.	**Trattori** *tractors*	**Ancore** *anchors*	**Lavoro** *working*	**Ingombro** *width*	**Peso** *weight*	**Prezzo** *Price*
	HP	n°	mm	mm	kg	
PH 400 B	190/230	16	4000	2500	2000	€ **16.200**,00
PH 470 B	230/300	18	4700	2500	2120	€ **18.000**,00

ACCESSORI / *ACCESSORIES*	**Prezzo** *Price*
Coppia ruote in acciaio per regolazione profondità / *Pair of depth adjusting steel wheel*	€ **1.300**,00
Kit luci e tabelle / *Traffic lights kit*	€ **700**,00



TILLER A MOLLE PORTATI

TILLER SQUARED ELASTIC ANCHORS

Serie **TM - TMP P**

Ancore in acciaio temperato

Hardened steel anchors





	Mod.	Descrizione *description*	lavoro *work width*	Trattori *tractors*	Ancore *anchors*	Peso *weight*	Prezzo *Price*
			mm	HP	n°	kg	
LEGGERA *LIGHT*	**TM 5**	Telaio Angolare *Angular frame*	1250	25/30	5	170	€ **1.380**,00
	TM 7	Telaio Angolare *Angular frame*	1750	40/50	7	210	€ **1.750**,00
	TM 9	Telaio Angolare *Angular frame*	2200	50/60	9	260	€ **1.960**,00
	TM 9 R	con Tubo rinforzo su telaio *Tube reinforcement on frame*	2200	55/70	9	295	€ **2.220**,00
	TM 11	Telaio Angolare *Angular frame*	2650	65/75	11	320	€ **2.550**,00
	TM 11 R	con Tubo rinforzo su telaio *Tube reinforcement on frame*	2650	70/80	11	350	€ **3.200**,00
	TM 13 R	con Tubo rinforzo su telaio *Tube reinforcement on frame*	3000	80/100	13	440	€ **3.280**,00
PESANTE *HEAVY*	**TMP P 7**	Telaio Angolare *Angular frame*	1750	60/70	7	315	€ **2.500**,00
	TMP P 9	Telaio Angolare *Angular frame*	2250	70/80	9	400	€ **3.100**,00
	TMP P 11	Telaio Angolare *Angular frame*	2750	90/100	11	485	€ **4.150**,00
	TMP P 13	Telaio Angolare *Angular frame*	3250	110/120	13	570	€ **4.600**,00

ACCESSORI / *ACCESSORIES*	Prezzo *Price*
Coppia di ruotine in acciaio per regolazione profondità / *Pair of depth adjusting iron wheel*	€ **600**,00
Maggiorazione per rendere ribaltabili le ancore esterne / *Folding of the external anchors - extra price*	€ **550**,00

ERPICI

VIBRO GRUBBERS

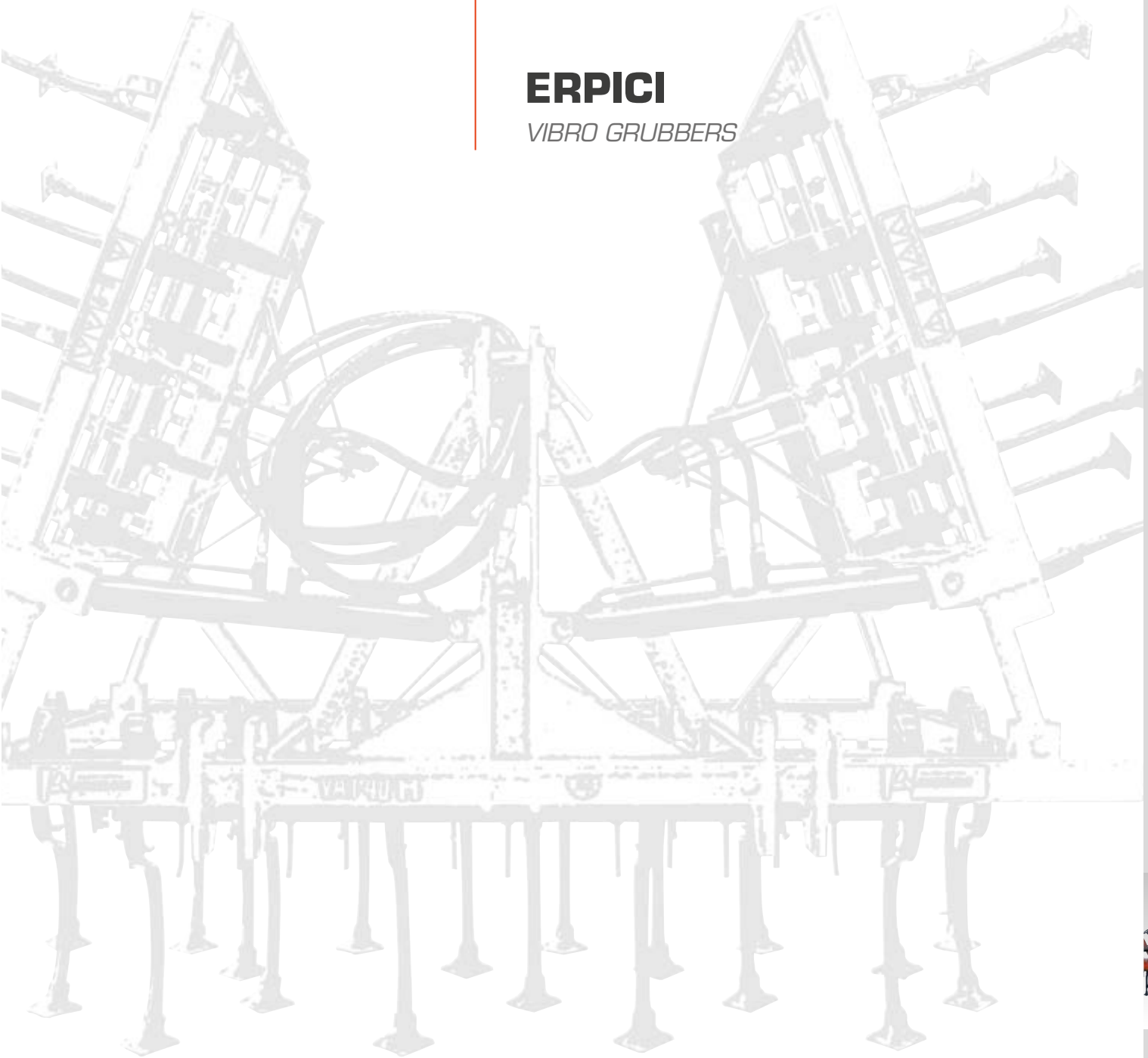



VIBROCOLTIVATORI A TELAIO TRISEZIONE

THREE-SECTION FRAME VIBRO-GRUBBERS

Minima Lavorazione

Serie VAT

Molle tipo rinforzate da mm 32x12

Reinforced springs 32x12 mm

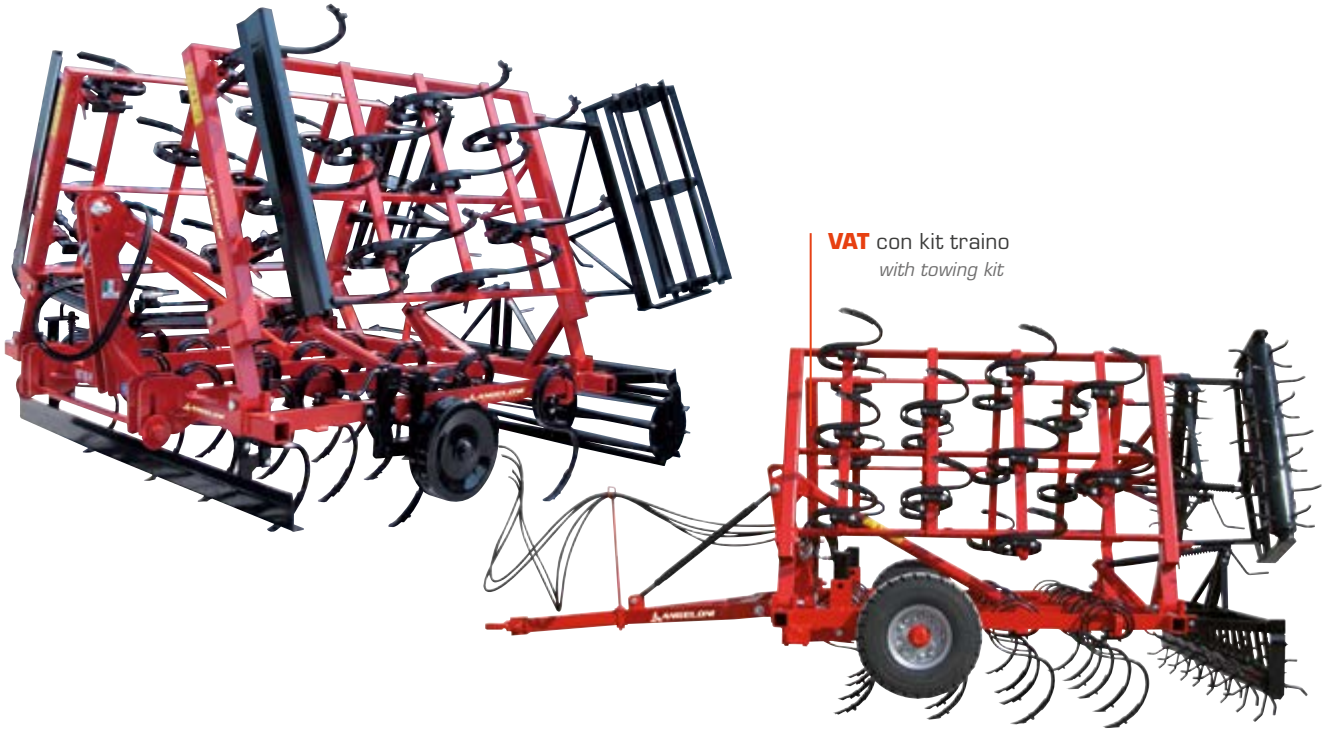

VAT con kit traino

with towing kit

Mod.	Ingombro *width*	Trattori *tractors*	Larg. lavoro *working width*	Molle *springs*	Peso *weight*	Prezzo *Price*	
	mm	HP	mm	n°	kg	monolama *1 blade*	bilama *2 blades*
VAT 35	2500	90/120	3500	32	580	€ **4.150**,00	€ **4.500**,00
VAT 40	2500	100/130	4000	37	700	€ **4.700**,00	€ **5.100**,00
VAT 45	2500	120/150	4500	41	790	€ **5.200**,00	€ **5.600**,00
VAT 50	2500	140/180	5000	47	870	€ **6.050**,00	€ **6.500**,00

ACCESSORI / *ACCESSORIES*	**Prezzo** *Price*
Impianto oleodinamico su vibro per ribaltamento sezioni laterali / *Hydraulic closing sections*	€ **1.000**,00
Coppia di ruote in gomma / *Pair of rubber wheels*	€ **950**,00
Rullo posteriore a gabbia o spuntoni per VAT 35 kg 180 / *Back cage or spike roller for VAT 35 kg 180*	€ **2.120**,00
Rullo posteriore a gabbia o spuntoni per VAT 40 kg 200 / *Back cage or spike roller for VAT 40 kg 200*	€ **2.370**,00
Rullo posteriore a gabbia o spuntoni per VAT 45 kg 230 / *Back cage or spike roller for VAT 45 kg 230*	€ **2.720**,00
Rullo posteriore a gabbia o spuntoni per VAT 50 kg 260 / *Back cage or spike roller for VAT 50 kg 260*	€ **3.220**,00
Erpice a rastrelliera per VAT 35 / *Rake grubber for VAT 35*	€ **1.700**,00
Erpice a rastrelliera per VAT 40 / *Rake grubber for VAT 40*	€ **1.850**,00
Erpice a rastrelliera per VAT 45 / *Rake grubber for VAT 45*	€ **1.950**,00
Erpice a rastrelliera per VAT 50 / *Rake grubber for VAT 50*	€ **2.200**,00
*Lama livellatrice anteriore per VAT 35 - VAT 40 / *Levelling front blade for VAT 35 - VAT 40*	€ **1.500**,00
*Lama livellatrice anteriore per VAT 45 - VAT 50 / *Levelling front blade for VAT 45 - VAT 50*	€ **1.700**,00
Kit traino per cingolato (ruote e timone) / *Towing kit for crawler (wheels and drawbar)*	€ **2.400**,00

Nell'ordine specificare sempre: rullo frangizolle o a gabbia o a spuntoni / *In the order always specify which model of roller: spike with rake, cage, or spike*

Bilama = con mezza molla di rinforzo / *Two-blades = reinforced with half spring*

Di serie viene montato vomere reversibile; su richiesta a zampa d'oca / *Standard reversible tines; on demand goosefoot tines*

*Lama livellatrice non compatibile con kit traino / *Leveling blade not compatible with towing kit*

VIBROCOLTIVATORI A TELAIO FISSO

FIXED FRAME VIBRO-GRUBBERS

Serie VA

Molle tipo rinforzate da mm 32x12

Reinforced springs 32x12 mm



Mod.	Descrizione *description*	Trattori *tractors*	Larghezza *width*	Prezzo *Price*	
		HP	mm	monolama *1 blade*	bilama *2 blades*
VA 16	Vibro nudo *Vibro*	20/25	1600	€ **1.230**,00	€ **1.380**,00
VA 18	Vibro nudo *Vibro*	23/28	1800	€ **1.300**,00	€ **1.450**,00
VA 25	Vibro nudo *Vibro*	45/50	2500	€ **1.490**,00	€ **1.700**,00
VA 30	Vibro nudo *Vibro*	55/65	3000	€ **1.780**,00	€ **2.050**,00

ACCESSORI / *ACCESSORIES*	**Prezzo** *Price*
Coppia di ruote in acciaio su cuscinetti / *Pair of steel wheels*	€ **520**,00
Erpice a rastrelliera per VA 25 / *Rake for VA 25*	€ **890**,00
Erpice a rastrelliera per VA 30 / *Rake for VA 30*	€ **1.050**,00
Rullo a spuntoni o a gabbia per VA 25 / *Spike or cage roller for VA 25*	€ **1.200**,00
Rullo a spuntoni o a gabbia per VA 30 / *Spike or cage roller for VA 30*	€ **1.300**,00

Nell'ordine specificare sempre: rullo frangizolle o a gabbia o a spuntoni / *In the order always specify which model of roller: spike with rake, cage, or spike*

Bilama = con mezza molla di rinforzo / *Two-blades = reinforced with half spring*

Di serie viene montato vomere reversibile; su richiesta a zampa d'oca / *Standard reversible tines; on demand goosefoot tines*




ANGELONI
coltiviamo il futuro

GRUETTE
CRANES

SPANDICONCIMI
FERTILIZERS

RULLI
ROLLERS

RUSPETTE
SCRUBBERS

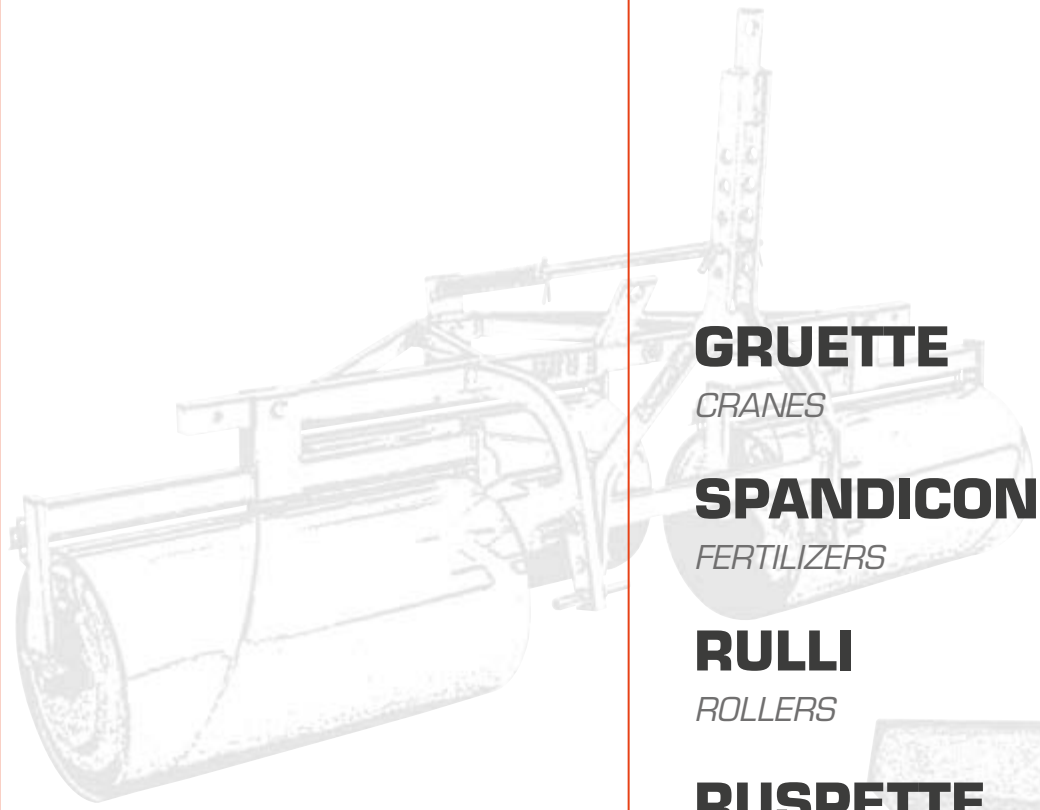





GRUETTA A SOLLEVAMENTO E SFILO IDRAULICO

CRANE WITH HYDRAULIC EXTENSION

Serie GPH 1000

Attacchi per spandiconcime (omologata con certificato di conformità) max Kg 990

Hitches for fertilizers max weight closed kg 990



Mod.	Prezzo *Price*
GPH 1000	€ 3.850,00

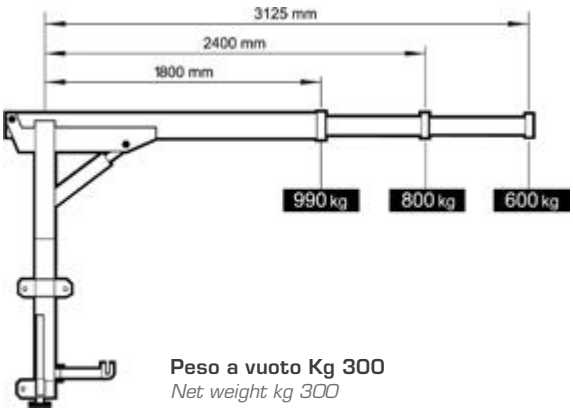

Peso a vuoto Kg 300
Net weight kg 300

SPANDICONCIME DOPPIA GIRANTE con cardano

FERTILIZER SPREADER DOUBLE DISC with cardan

18 m max

Serie **SDG**

(piatti e palette girante acciaio inox - telaio e tramoggia verniciati) - griglia - cardano

With stainless steel discs - chassis and tank painted - grid - cardan shaft



Larghezza di spargimento da m 14 a m 18

Spreading width from 14 to 18 meters



Mod.	Descrizione / Portata (l) *description/capacity (l)*	Prezzo *Price*
SDG 600	600	€ **3.000**,00

ACCESSORI / *ACCESSORIES*	Prezzo *Price*
Comando a distanza idraulico / *Hydraulic remote control*	€ **500**,00
Kit sovrasponde per 1000 litri / *Sidewall kit for 1000 liters*	€ **500**,00

SPANDICONCIME COMPATTO DOPPIO DISCO + CONVOGLIATORE

COMPACT FERTILIZER SPREADER DOUBLE DISC + CONVEYOR

Vigneto e Frutteto
Vineyard & Orchard

Serie **DG FRUIT**



DOTAZIONI DI SERIE

LOCALIZZATO **+ 16 m** max

- Convogliatore INOX bilaterale DX e SX
- Apertura idraulica bilaterale
- Griglia di sicurezza
- Bulloneria, dischi, palette, agitatori, coppe di dosaggio in acciaio INOX
- Albero cardanico
- Verniciatura a polvere

STANDARD EQUIPMENT

Left and right bilateral stainless steel conveyor
Bilateral hydraulic opening
Safety grid
Bolts, discs, paddles, stirrers, dosing cups in stainless steel
Cardan shaft

Mod.	Dimensioni (larg. x lung. x alt.) *dimensions (WxLxH)*	Capacità *capacity*	Peso *weight*	Prezzo *Price*
	cm	litri	kg	
DG FRUIT 600	125 x 105 x 102	600	180	€ **6.200**,00

ACCESSORI / *ACCESSORIES*	Prezzo *Price*
Interratore regolabile in larghezza 140-210 cm / *Adjustable switch in width 140-210 cm*	€ **3.200**,00
Kit luci / *Light kit*	€ **220**,00
Kit sovrasponde per 900 litri / *Sidewall kit for 900 liters*	€ **500**,00



SPANDICONCIME DOPPIO DISCO
FERTILIZER SPREADER DOUBLE DISC

28 m max

Serie DG PRO



DOTAZIONI DI SERIE

- Tramoggia ribaltabile
- Apertura idraulica bilaterale
- Griglia di sicurezza
- Bulloneria, dischi, palette, agitatori, coppe di dosaggio in acciaio INOX
- Albero cardanico
- Verniciatura a polvere

STANDARD EQUIPMENT

Tilting hopper
Bilateral hydraulic opening
Safety grid
Bolts, discs, paddles, stirrers, dosing cups in stainless steel
Cardan shaft

Mod.	**Dimensioni** (larg. x lung. x alt.) *dimensions (WxLxH)*	**Capacità** *capacity*	**Peso** *weight*	**Prezzo** *Price*
	cm	litri	kg	
DG PRO 1800	180 x 130 x 125	1800	250	€ **7.500**,00

ACCESSORI / *ACCESSORIES*	**Prezzo** *Price*
Kit sovrasponde per 2200 litri / *Sidewall kit for 2200 liters*	€ **500**,00
Kit luci / *Light kit*	€ **220**,00

SPANDICONCIME MONOGIRANTE con cardano
FERTILIZER SPREADER SINGLE DISC with cardan

Serie MONO 400



Larghezza di spargimento da m 5 a m 12
Spreading width from 5 to 12 meters

Mod.	**Descrizione/Portata (l)** *description / capacity (l)*		**Prezzo** *Price*
MONO 400	Cassa quadra *Squared tank*	400	€ **1.000**,00

ACCESSORI / *ACCESSORIES*	**Prezzo** *Price*
***Griglia per corpi estranei per MONO 400** / *Grid for MONO 400*	€ **135**,00

***Obbligatoria per certificazione CE** / *Obligatory for CE certification*

RULLI COSTIPATORI SEZIONI IN LAMIERA Ø480 mm

ROLLERS STEEL SHEET SECTIONS Ø480 mm



Serie RPT

Sezioni richiudibili manualmente
attacco portato - trainato
Mechanical folding sections - trailed or with 3° hitch points

Mod.	Sezioni *sections*		Largh. Lavoro *working width*	Peso (kg) *weight (kg) -*		Prezzo *Price*
	n°	dim. Ømm	mm	vuoto	pieno	
RPT 4 R 1	3	480x1050	3000	370	860	€ 2.850,00

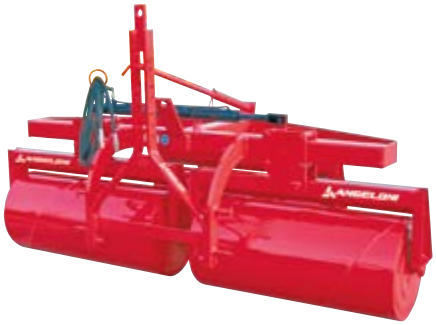

Serie RPTH

Sezioni richiudibili idraulicamente
attacco portato - trainato
Hydraulic folding sections - trailed or with 3° hitch points

Mod.	Sezioni *sections*		Largh. Lavoro *working width*	Peso (kg) *weight (kg) -*		Prezzo *Price*
	n°	dim. Ømm	mm	vuoto	pieno	
RPTH	3	480x1050	3000	420	910	€ 3.800,00

Ingombro su strada mm 2500
Transport width 2500 mm

RULLI COSTIPATORI SEZIONI IN GHISA Ø480 mm

ROLLERS CAST IRON SECTIONS Ø480 mm



Serie RPTHG

Mod.	Sezioni *sections*	Dimensioni (mm) *dimensions (mm)*		Peso *weight*	Prezzo *Price*
	Ø mm	lavoro *work*	ingombro *size*	kg	
RPTHG 48	480	3000	2500	1200	€ 8.700,00

Sezioni Cambridge
Cambridge sections



Serie RPTG

Sezione unica attacco portato - trainato
single sections trailed or with 3° hitch points

Mod.	Sezioni *sections*	Dimensioni (mm) *dimensions (mm)*		Peso *weight*	Prezzo *Price*
	Ø mm	lavoro *work*	ingombro *size*	kg	
RPTG 22	480	2200	2500	780	€ 5.500,00
RPTG 25	480	2500	2800	885	€ 6.200,00
RPTG 29	480	2900	3200	1030	€ 7.300,00

Sezioni Cambridge
Cambridge sections



Serie RTHG

Con carrello a sollevamento oleodinamico
single sections with trolley and hydraulic lifting

Mod.	Sezioni *sections*	Dimensioni (mm) *dimensions (mm)*		Peso *weight*	Prezzo *Price*
	Ø mm	lavoro *work*	ingombro *size*	kg	
RTHG 4	480	2900	1300	1120	€ 8.200,00

Sezioni Cambridge
Cambridge sections



RULLI COSTIPATORI TRAINATI SEZIONE CAMBRIDGE DIAM. 500 mm

TRAILED ROLLERS CAMBRIDGE SECTION DIAM. 500 mm

Serie **K**



Sezione Cambridge Ø 500 mm



Mod.	Lavorazione *working*	Ingombro *size*	Peso *weight*	Prezzo *Price*
	cm	cm	kg	
K 450	450	240	2300	€ **12.400**,00
K 550	550	240	2650	€ **14.450**,00
K 650	650	240	3050	€ **16.370**,00

ACCESSORI / *ACCESSORIES*	Prezzo *Price*
Kit omologazione stradale (sicurezze e fanaleria) / *Road vehicle approval kit (safeties and lights)*	€ **700**,00

RUSPETTA LIVELLATRICE PESANTE
HEAVY SCRUBBERS

Serie RL

con attacco a doppio spostamento
with double shift attachment



DOTAZIONI DI SERIE

- Orientamento su attacco
- Versoio rinforzato posteriormente con lamiera grecata
- Orientamento versoio a 360°
- Attacco a tre punti universale
- Lama intercambiabile in acciaio
- Sponde laterali

STANDARD EQUIPMENT

Orientation on attack
Blade reinforced on the back with corrugated sheet
Blade shiifting of 360°
Universal 3 point linkages
Interchangeable steel blade

Mod.	Dimensioni versoio (mm) *scrubber dimensions (mm)*		Peso *weight*	Prezzo *Price*
	larghezza *width*	altezza *height*	kg	
RL 20 P DS	2000	500	260	€ 2.100,00
RL 22 P DS	2200	500	280	€ 2.300,00
RL 25 P DS	2500	500	320	€ 2.500,00

ERPICE A PUNTE TRISEZIONE PORTATO
TINES HARROW THREE SECTIONS

Serie ZP

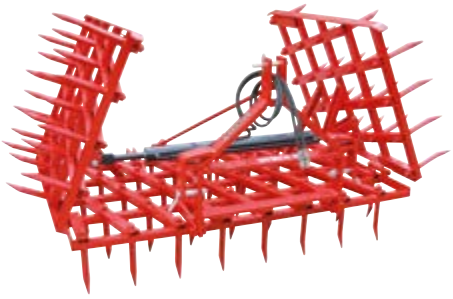

Mod.	Denti *teeth*	Tipo denti *teeth type*	Trattori *tractors*	Lavoro *work*	Peso *weight*	Prezzo *Price*
	n°	n°	HP	mm	kg	
ZP 50	50	6	60/70	2650	270	€ 2.300,00
ZP 60	60	6	70/85	3000	300	€ 2.400,00
ZPP 60H Idraulico/ *Hydraulic*	60	8	80/100	3000	400	€ 3.900,00
ZPP 80H Idraulico/ *Hydraulic*	80	8	90/110	4000	620	€ 4.900,00

SCAVAFOSSI ROTATIVO
ROTARY WHEEL TRENCHER

Serie SR



Mod.	Larghezza scavo *excavation width*	Prezzo *Price*
	mm	
SR 30	300	€ 2.100,00

ACCESSORI / *ACCESSORIES*	Prezzo *Price*
Albero cardanico lungo mm 1400 *Cardan shaft 1400 mm long*	€ 200,00

ASSOLCATORE PORTATO
MOUNTED FURROWING-PLOUGHS

Serie AS

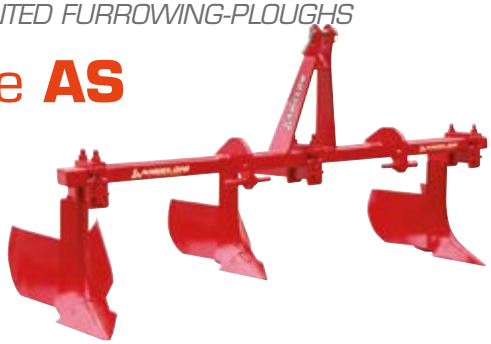

Mod.	Descrizione *Description*	Lavoro *work*	Peso *weight*	Prezzo *Price*
		mm	kg	
AS 3 2000	con tre corpi registrabili *with 3 adjustable moldboards*	2000	200	€ 1.750,00

ACCESSORI / *ACCESSORIES*	Prezzo *Price*
Corpo lavorante singolo con staffa a "L" *Single moldboard with with "L" hitch*	€ 500,00




ANGELONI
coltiviamo il futuro

RICAMBI

SPARE PARTS



VISION / ENERGY

Rif.to	Codice	Descrizione	VISION 1 ENERGY 105	VISION 2 ENERGY 205	VISION 3	VISION 4
			Prezzo / *Price* €			
3	RCFSILS00000	Impugnatura leva sicurezza / *Safety lever handle knob*	**5**,00	**5**,00	**5**,00	**5**,00
4	RCFMPS000000	Molla su perno sicurezza / *Spring on safety pin*	**5**,00	**5**,00	**5**,00	**5**,00
7	RCFTRAP00000	Tirante regolazione altezza piede/*Adj. stretcher of the height of the foot*	**55**,00	**55**,00	**55**,00	**55**,00
8	RCFP000000000	Piede / *Foot*	**80**,00	**80**,00	**80**,00	**80**,00
9	RCFVFP000000	Vite fulcro piede / *Screw foot fulcrum*	**4**,00	**4**,00	**4**,00	**4**,00
10	RCFB20A00000	Block 20 alto / *Block 20 up*	**5**,00	**5**,00	**5**,00	**5**,00
13	RCFRIU000000	Rinvio inclinazione utensile / *Tool tilt adjuster*	**85**,00	**85**,00	**85**,00	**85**,00
14	RCFMMSR00000	Molla maniglia sgancio rapido / *Quick release spring handle*	**8**,00	**8**,00	**8**,00	**8**,00
15	RCFMSR000000	Maniglia sgancio rapido / *Quick release handle*	**80**,00	**80**,00	**80**,00	**80**,00
16	RCFSRN000000	Sgancio rapido nudo / *Quick release*	**800**,00	**800**,00	**800**,00	**800**,00
17	RCFB20X30B00	Block 30x2 basso / *Block 30x2 down*	**10**,00	**10**,00	**10**,00	**10**,00
18	RCFBRC000000	Biella rinvio cilindro / *Cylinder displacement rod*	**80**,00	**80**,00	**80**,00	**80**,00
19	RCFCC0000000	Cilindro compensatore DX/SX / *Compensating cylinder Right/Left*	**370**,00	**370**,00	**370**,00	**370**,00
20	RCFCS0000000	Cilindro sollevamento DX/SX / *Lifting cylinder Right/Left*	**480**,00	**480**,00	**480**,00	**480**,00
21	RCFCIU000000	Cilindro inclinazione utensile / *Tilting cylinder of the tool*	**640**,00	**640**,00	**640**,00	**640**,00
22	RCFTD0000000	Telaio disabbigliato / *Simple frame*	**3.300**,00	**3.600**,00	**3.900**,00	**4.200**,00
23	RCFFM0000000	Fiancata mobile DX/SX / *Movable sideboard Right/Left*	**500**,00	**500**,00	**500**,00	**500**,00
71100	RCFP71100000	Perno Ø 30 L=127 1 foro / *Pin Ø 30 L=127 1 hole*	**37**,00	**37**,00	**37**,00	**37**,00
71101	RCFP71101000	Perno Ø 35 L=145 1 foro / *Pin Ø 35 L=145 1 hole*	**37**,00	**37**,00	**37**,00	**37**,00
71103	RCFP71103000	Perno Ø 30 L=155 filettato / *Threaded Ø 30 pin L=155*	**37**,00	**37**,00	**37**,00	**37**,00
71104	RCFP71104000	Perno Ø 30 L=90 1 foro / *Pin Ø 30 L=90 1 hole*	**37**,00	**37**,00	**37**,00	**37**,00
71105	RCFP71105000	Perno fissaggio tirante piede / *Stretching foot fixing pin*	**7**,00	**7**,00	**7**,00	**7**,00
71106	RCFP71106000	Perno regolazione altezza piede / *Foot height adjusting pin*	**7**,00	**7**,00	**7**,00	**7**,00
71107	RCFP71107000	Prigioniero impugnatura sicurezza / *Security handle closure stud*	**3**,00	**3**,00	**3**,00	**3**,00
71108	RCFP71108000	Perno sicurezza Ø 30 L=185 / *Security pin Ø 35 L=127 1 hole*	**22**,00	**22**,00	**22**,00	**22**,00

Per l'ordine dei ricambi specificare sempre il modello del caricatore e il verso destro/sinistro, laddove richiesto
When ordering spare parts, always specify the charger model and the right/left direction, where required.

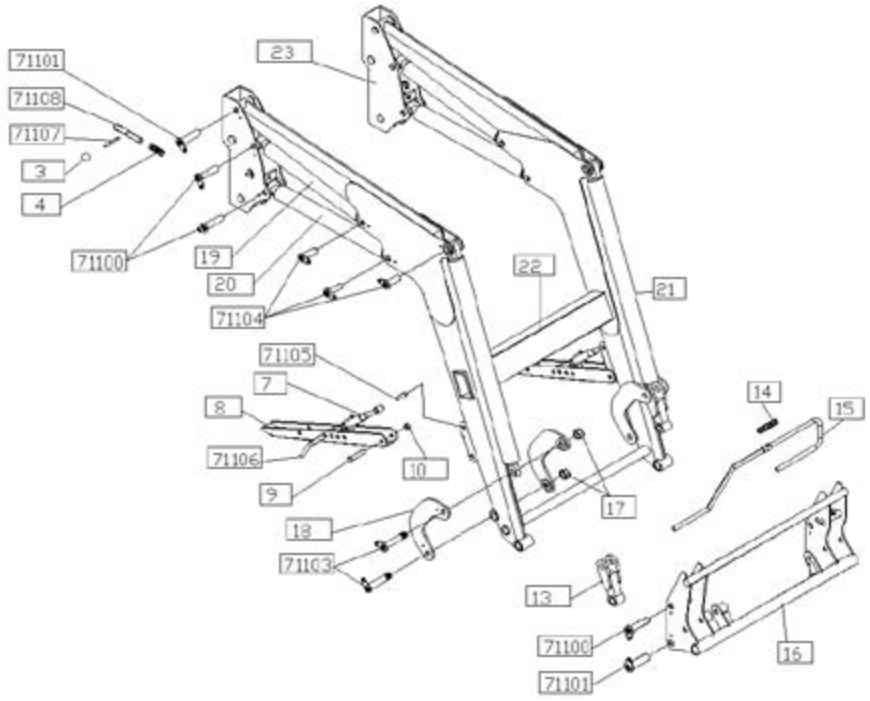

SMART - TEKNA

Rif.to	Codice	Descrizione	TEKNA 1 SMART 105	TEKNA 2 SMART 205	TEKNA 3	TEKNA 4
			Prezzo / *Price* €			
1	RCFFMOOOOOOO	Fiancata mobile DX/SX / *Movable sideboard Right/Left*	**500**,00	**500**,00	**500**,00	**500**,00
2	RCFTAMOOOOOO	Tirante autolivellamento meccanico / *Mechanical self levelling stretcher*	**160**,00	**160**,00	**160**,00	**160**,00
3	RCFSILSOOOOO	Impugnatura leva sicurezza / *Safety lever handle knob*	**5**,00	**5**,00	**5**,00	**5**,00
4	RCFMPSOOOOOO	Molla su perno sicurezza / *Spring on safety pin*	**5**,00	**5**,00	**5**,00	**5**,00
5	RCFCSOOOOOOO	Cilindro sollevamento DX/SX / *Lifting cylinder Right/Left*	**480**,00	**480**,00	**480**,00	**480**,00
6	RCFCIUOOOOOO	Cilindro inclinazione utensile DX/SX / *Tilting cylinder of the tool Right/Left*	**490**,00	**490**,00	**490**,00	**490**,00
7	RCFTRAPOOOOO	Tirante regolazione altezza piede / *Adjusting stretcher of the height of the foot*	**55**,00	**55**,00	**55**,00	**55**,00
8	RCFPOOOOOOOO	Piede / *Foot*	**80**,00	**80**,00	**80**,00	**80**,00
9	RCFVFPOOOOOO	Vite fulcro piede / *Screw foot fulcrum*	**4**,00	**4**,00	**4**,00	**4**,00
10	RCFB20AOOOOO	Block 20 alto / *Block 20 up*	**5**,00	**5**,00	**5**,00	**5**,00
11	RCFRAMOOOOOO	Rinvio autolivellamento meccanico DX/SX / *Mechanical self-leveling adjuster Right/Left*	**116**,00	**116**,00	**116**,00	**116**,00
12	RCFTDOOOOOOO	Telaio disabbigliato / *Simple frame*	**3.300**,00	**3.600**,00	**3.900**,00	**4.200**,00
13	RCFRIUOOOOOO	Rinvio inclinazione utensile / *Tool tilt adjuster*	**85**,00	**85**,00	**85**,00	**85**,00
14	RCFMMSROOOOO	Molla maniglia sgancio rapido / *Quick release spring handle*	**8**,00	**8**,00	**8**,00	**8**,00
15	RCFMSROOOOOO	Maniglia sgancio rapido / *Quick release handle*	**80**,00	**80**,00	**80**,00	**80**,00
16	RCFSRNOOOOOO	Sgancio rapido nudo / *Quick release*	**800**,00	**800**,00	**800**,00	**800**,00
17	RCFB20X30BOO	Block 30x2 basso / *Block 30x2 down*	**10**,00	**10**,00	**10**,00	**10**,00
18	RCFBRCOOOOOO	Biella rinvio cilindro / *Cylinder displacement rod*	**80**,00	**80**,00	**80**,00	**80**,00
71100	RCFP71100000	Perno Ø 30 L=127 utile 1 foro / *Pin Ø30 L=127 1 hole*	**37**,00	**37**,00	**37**,00	**37**,00
71101	RCFP71101000	Perno Ø 35 L=145 utile 1 foro / *Pin Ø35 L=145 1 hole*	**37**,00	**37**,00	**37**,00	**37**,00
71102	RCFP71102000	Perno Ø 30 L=127 utile 2 fori / *Pin Ø30 L=127 2 holes*	**37**,00	**37**,00	**37**,00	**37**,00
71103	RCFP71103000	Perno Ø 30 L=155 filettato / *Threated Ø30 pin L=155*	**37**,00	**37**,00	**37**,00	**37**,00
71104	RCFP71104000	Perno Ø 30 L=90 1 foro / *Pin Ø30 L=60 1 hole*	**37**,00	**37**,00	**37**,00	**37**,00
71105	RCFP71105000	Perno fissaggio tirante piede / *Stretching foot fixing pin*	**7**,00	**7**,00	**7**,00	**7**,00
71106	RCFP71106000	Perno regolazione altezza piede / *Foot height adjusting pin*	**7**,00	**7**,00	**7**,00	**7**,00
71107	RCFP71107000	Prigioniero impugnatura sicurezza / *Security handle closure stud*	**3**,00	**3**,00	**3**,00	**3**,00
71108	RCFP71108000	Perno sicurezza Ø 30 L=185 / *Security pin Ø30 L=185*	**22**,00	**22**,00	**22**,00	**22**,00

Per l'ordine dei ricambi specificare sempre il modello del caricatore e il verso destro/sinistro, laddove richiesto
When ordering spare parts, always specify the charger model and the right/left direction, where required.

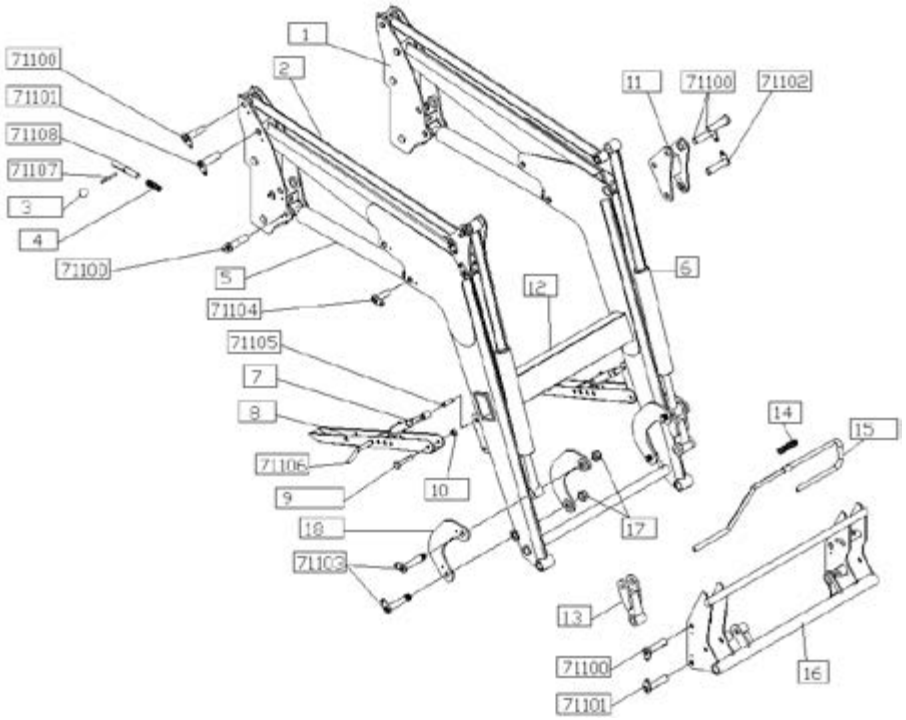

COMPONENTISTICA IDRAULICA/MECCANICA PER CARICATORI FRONTALI - APRIPISTA

HYDRAULIC- MECHANICS COMPONENTS FOR FRONT LOADERS

Rif.	Codice	Descrizione	Prezzo / Price €
1	RCFCM0000000	Cloche monoleva / *Joystick*	**310**,00
2	RCFCCAD00000	Cavo per comando a distanza (specificare attacchi e lunghezza) / *Cable for joystick (specify hitches and lenght)*	**115**,00
3	RCFB1LC2L000	Blocchetto ad 1 leva per comando a 2 leve / *Control woth lever for 2 levers control*	**160**,00
	RCFBATS00000	Boccola in acciaio temperato snodi / *Hardened steel bush on the joints*	**40**,00
4	RCFAAC000000	Accumulatore per ammortizzatore caricatore / *Accumulator for front loader shock absorber*	**180**,00
5	RCFBEBC00000	Blocchetto più boccola conica Ø 42 mm per punta forca / *Block with conical bush Ø 42 mm for fork tip*	**90**,00
	RCFKAB000000	Kit attacco benna / *Bucket hitching kit*	**110**,00
6	RCFIMCS00000	Innesto maschio per connettore Stucchi / *Male plug for Stucchi connector*	**80**,00
6	RCFIFCS00000	Innesto femmina per connettore Stucchi / *Female plug for Stucchi connector*	**80**,00
7	RCFPPFR00000	Perno per punta forca rotoballe / *Pin for roundbale fork tip*	**18**,00
8	RCFKAC000000	Kit attacco per cavo su distributore / *Hitching kit of the cable on the distributor*	**70**,00
	RCFKGCD00000	Kit gommini per cursori distributore (4 pezzi) / *Rubbers kit for distributor cursors*	**35**,00
	RAPCCAP00000	Coltello centrale apripista con bulloni / *Central knife with nuts*	**500**,00
	RAPCCLAP0000	Coppia coltelli laterali apripista con bulloni / *Pair of lateral knives with nuts*	**240**,00
	RCFDB0000000	Dente per benna con bulloni / *Tooth with bolts for bucket*	**60**,00
	RCFPFL000000	Punta forca letame Ø 36 mm lunga 800 mm / *Tooth for manure fork Ø 36 mm long 800 mm*	**80**,00
	RCFDFR000000	Punta forca rotoli Ø 42 lunga 1400 mm / *Tooth for roundabale fork Ø 42 mm long 1400 mm*	**110**,00
	RCFK3PFR0000	Kit terza punta per forca rotoballe a due punte / *Third tooth kit for bale fork*	**500**,00

1



2



3



4



5



6



Maschio
Male



Femmina
Female

7



8



ARATRI CORPI A SCALPELLO

CHISEL PLOUGHS

serie AU-T-B (pezzi di ricambio telaio) / *series AU-T B(chassis spare parts)*	AU-T-B **Prezzo** / *Price* €
Anello di tenuta ruota solco alluminio / *Support ring of aluminum furrow wheel*	**50**,00
Coperchio esterno ruota con seeger / *External cover wheel with seeger*	**25**,00
Paraolio / *Seal*	**25**,00
Spessore alluminio per martinetto / *Aluminum shim for cylinder*	**30**,00
Ruota solco / *Furrow wheel*	**650**,00
Semiasse ruota (saletta) / *Semiaxle of the wheel*	**250**,00
Assale ruota (sala) / *Axle of the wheel*	**650**,00
Cuscinetto reggispinta / *Thrust bearing*	**45**,00

Nomenclatura componenti corpo aratro a scalpello / *Nomenclature of chisel plow body parts*

	Componenti / *Components*
40	Cappuccio guida scalpello con lama / *Chisel guide with blade*
41	Vite con dado fissaggio guida allo scheletro *Screw and nut for fastening the guide to the skeleton*
41A	Vite con dado fissaggio piastra di consumo *Screw and nut for fastening the consumption plate*
42	Piastra di consumo corta *Short consumption plate*
43	Scheletro primo corpo bivomere *Skeleton of the first moldboard of double moldboard plough*
44	Vite e dado fissaggio gambo allo scheletro *Screw and nut fastening the beam to the skeleton*
45	Vite e dado fissaggio appoggio versoio allo scheletro corpo *Screw and nut fastening moldboard backing to the moldboard skeleton*
46	Vite e dado fissaggio coda versoio al versoio *Screw and nut for fastening the moldboard tail to the moldboard*
47	Appoggio versoio / *Moldboard backing*

	Componenti / *Components*
48	Vite con dado fissaggio versoio con appoggio *Screw and nut for fastening the moldboard tail to the moldboard*
49	Scalpello / *Chisel*
50	Vite e dado fissaggio coda versoio al versoio *Screw and nut for fastening the moldboard tail to the moldboard*
51	Coda versoio / *Moldboard tail*
52	Versoio / *Moldboard*
53	Gambo / *Beam*
54	Vite con dado fissaggio versoio allo scheletro *Screw and nut for fastening the moldboard to the skeleton*
55	Vite con dado fissaggio versoio allo scheletro *Screw and nut for fastening the moldboard to the skeleton*
56	Vite con dado fissaggio versoio allo scheletro *Screw and nut for fastening the moldboard to the skeleton*
57	Vomere / *Share*

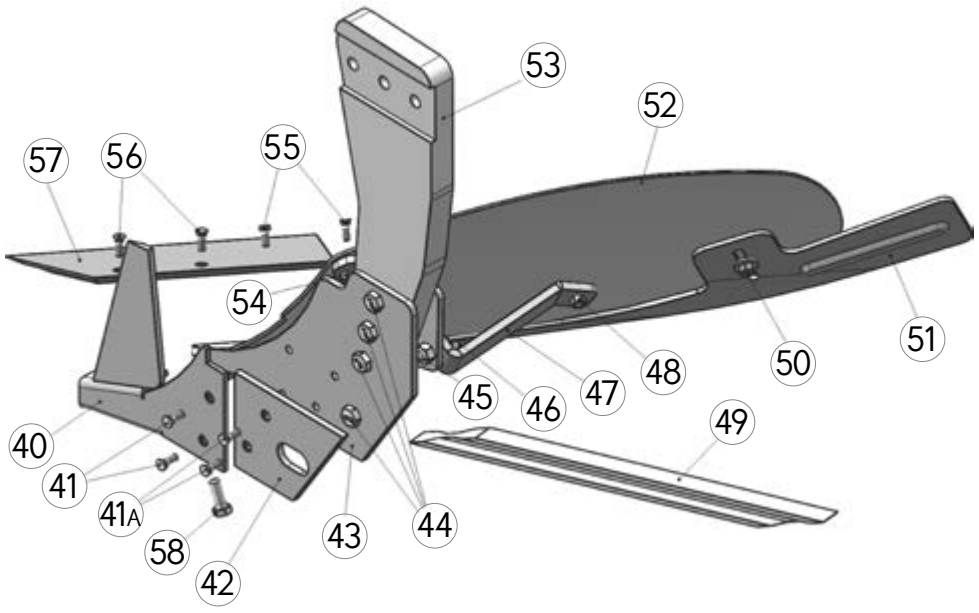

ARATRI CORPI A SCALPELLO
CHISEL PLOUGHS

serie AU-T (pezzi di ricambio) / *series AU-T (spare parts)*	AU - T **Prezzo** / *Price* €
Gambi forati per monovomere / *Perforated beam for single moldboard plough*	**450**,00
Gambi forati per bivomere / *Perforated beam for double moldboard plough*	**380**,00
Vomere / *Moldboard*	**65**,00
Controlama da saldare / *Counterblade to weld*	**35**,00
Scalpello / *Chisel*	**90**,00
Versoio / *Moldboard*	**220**,00
Orecchia mobile / *Mobile scallop*	**110**,00
Cappuccio guidascalpello / *Cap guide chisel*	**70**,00
Cappuccio guidascalpello+lama saldata / *Cap guide chisel + welded blade*	**110**,00
Piastra consumo / *Consumption plate*	**70**,00
Piastra consumo unica (vecchio tipo) / *Sole consumption plate (old model)*	**100**,00
Disco per avanvomere / *Disc for skimmer*	**60**,00

Specificare sempre modello aratro e se bivomere o monovomere
Always specify the plough model and whether double or single moldboard

serie C-B-IP idropneumatici (pezzi di ricambio) *series C-B-IP idropneumatic (spare parts)*	B 40 IP 35	B 43 IP 40	B 70 IP 45	B 80
	Prezzo / *Price* €			
Vomere / *Share*	**60**,00	**60**,00	**70**,00	**80**,00
Controlama da saldare / *Counterblade to weld*	**35**,00	**35**,00	**35**,00	**35**,00
Scalpello / *Chisel*	**90**,00	**90**,00	**110**,00	**130**,00
Cappuccio guidascalpello / *Cap guide chisel*	**70**,00	**70**,00	**90**,00	**110**,00
Cappuccio guidascalpello+lama saldata / *Cap guide chisel + welded blade*	**110**,00	**110**,00	**140**,00	**160**,00
Piastra consumo posteriore / *Rear consumption plate*	**70**,00	**70**,00	**70**,00	**70**,00
Piastra consumo superiore / anteriore / *Upper front consumption plate*	**45**,00	**45**,00	**45**,00	**45**,00
Tallone / *Heel*	**70**,00	**70**,00	**70**,00	**70**,00
Versoio / *Moldboard*	**270**,00	**270**,00	**270**,00	**340**,00
Orecchia mobile / *Mobile scallop*	**110**,00	**110**,00	**110**,00	**110**,00

serie APS - AMF - ABF - ATF (pezzi di ricambio) *series APS - AMF - ABF (spare parts)*	APS - AMF - ABF - ATF **Prezzo** / *Price* €
Ammortizzatore dispositivo sterzante *Shock absorber steering device*	**380**,00
Molla per dispositivo sterzante *Spring for steering device*	**90**,00
Trapezio scatolare *Boxing trapeze*	**450**,00
Tenditore *Stretcher*	**90**,00
Bure monovomere *Beam for single moldboard plough*	**450**,00
Bure bivomere completa *Complete beam for double moldboard plough*	**880**,00
Bure per corpo bivomere posteriore *Beam for rear double moldboard plough*	**450**,00
Gambo per monovomere *Stem for single moldboard plough*	**450**,00
Gambo per bivomere *Stem for double moldboard plough*	**320**,00
Versoio *Moldboard*	**270**,00
Orecchia mobile *Mobile scallop*	**110**,00
Vomere *Moldboard*	**60**,00
Scalpello *Chisel*	**90**,00
Cappuccio guidascalpello *Cap guide chisel*	**70**,00
Cappuccio guidascalpello+lama saldata *Cap guide chisel + welded blade*	**110**,00
Controlama da saldare *Counterblade to weld*	**35**,00
Piastra di consumo corpo anteriore bivomere *Front consumption plate for double moldboard*	**70**,00
Piastra consumo corpo posteriore bivomere e monovomere *Rear consumption plate for double and single moldboard*	**100**,00

Specificare sempre modello aratro e se bivomere o monovomere
Always specify the plough model and whether double or single moldboard

serie MPV-BPV-TPV-QPV-AQFS-TFL

Rif.to	Codice serie 20	Codice serie 25	Descrizione	SERIE 20-25 Prezzo / *Price* €
1	RARPSCS20250		Punta scalpello con coltro / *Chisel with coulter*	**60**,00
2	RARVOMS20000	RARVOMS25000	Vomere / *Share*	**60**,00
3	RARVERS20000	RARVERS25000	Versoio / *Moldboard*	**340**,00
4	RARFS2000000	RARFS2500000	Fianchetto / *Sideboard*	**45**,00
5	RARCVS200000	RARCVS250000	Coda versoio / *Moldboard Tail*	**60**,00
6	RARAVS200000	RARAVS250000	Appoggio versoio / *Moldboard support*	**50**,00
7	RARPPCS20250		Punta piastra di consumo / *Tip consumption plate*	**20**,00
8	RARPCCS20250		Piastra consumo corta / *Short consumption plate*	**60**,00
9	RARPCLS20250		Piastra consumo lunga / *Long consumption plate*	**90**,00
10	RARSCS200000	RARSCS250000	Scheletro corpo / *Moldboard skeleton*	**370**,00
11	RARGS2025000	RARGS2025000	Gambo / *Beam*	**350**,00
11	-	RARGS25R0000	Gambo Serie 25 R / *Beam for Series 25 R*	**350**,00
12	RARVOAVS2000	RARVOMS25000	Vomere avanvomere / *Share of the skimmer moldboard*	**50**,00
13	RARVEAVS2000	RARVEAVS2500	Versoio avanvomere / *Moldboard of the skimmer moldboard*	**70**,00
14	RARGAVS20250		Gambo avanvomere / *Beam of the skimmer moldboard*	**390**,00
15	RARSAVS20250		Scheletro avanvomere / *Skeleton of the skimmer moldboard*	**80**,00
16	RARBSCS20250		Bullone di sicurezza corpo / *Share bolt of the moldboard*	**10**,00
16	RARBSCSFLY00		Bullone di sicurezza corpo serie Fly / *Share bolt of the moldboard Fly series*	**10**,00

PER L'ORDINE DEI RICAMBI SPECIFICARE SEMPRE CORPO ARATRO (20 O 25) E VERSO DESTRO / SINISTRO

WHEN ORDERING SPARE PARTS, ALWAYS SPECIFY PLOUGH BODY (20 OR 25) AND RIGHT / LEFT DIRECTION

Ricambi completi di bulloneria in acciaio / *Spare parts complete with steel bolts*

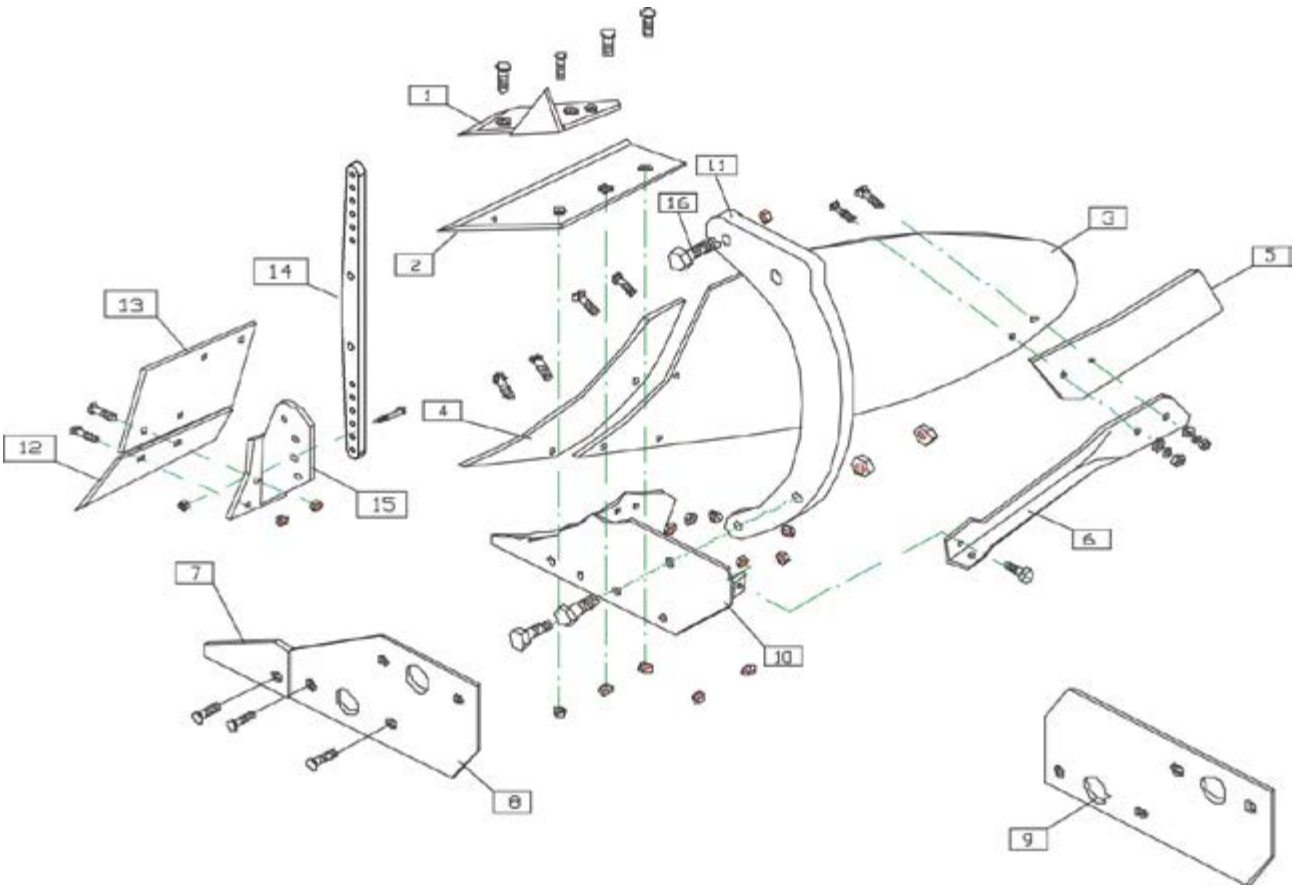

serie FS-BPV-TPV-QPV-AQFS-TFL

Rif.to	Codice	Descrizione	SERIE 27-30-35-40 Prezzo / *Price* €
1	RARPS2730400	Punta scalpello / *Chisel*	**60**,00
2	RARVOM273040	Vomere / *Share*	**60**,00
3	RARVER273040	Versoio / *Moldboard*	**420**,00
4	RARCV2730400	Coda versoio / *Moldboard Tail*	**60**,00
5	RARAV2730400	Appoggio versoio / *Moldboard support*	**70**,00
6	RARLSP273040	Lama sottopunta / *Blade under tip*	**90**,00
7	RARPCC273040	Piastra consumo corta / *Short consumption plate*	**85**,00
8	RARPCL273040	Piastra consumo lunga / *Long consumption plate*	**170**,00
9	RARSC2730400	Scheletro corpo / *Moldboard skeleton*	**490**,00
10	RARG27304000	Gambo / *Beam*	**490**,00
11	RARBSC273040	Bullone di sicurezza corpo / *Share bolt of the moldboard*	**10**,00
12	RARVOAV27304	Vomere avanvomere / *Share of the skimmer moldboard*	**50**,00
13	RARVEAV27304	Versoio avanvomere / *Moldboard of the skimmer moldboard*	**90**,00
14	RARGAV273040	Gambo avanvomere / *Beam of the skimmer moldboard*	**190**,00
15	RARSAV273040	Scheletro avanvomere / *Skeleton of the skimmer moldboard*	**80**,00

PER L'ORDINE DEI RICAMBI SPECIFICARE SEMPRE CORPO ARATRO (27-30-35-40) E VERSO DESTRO / SINISTRO

WHEN ORDERING SPARE PARTS, ALWAYS SPECIFY PLOUGH BODY (27-30-35-40) AND RIGHT / LEFT DIRECTION

Ricambi completi di bulloneria in acciaio / *Spare parts complete with steel bolts*

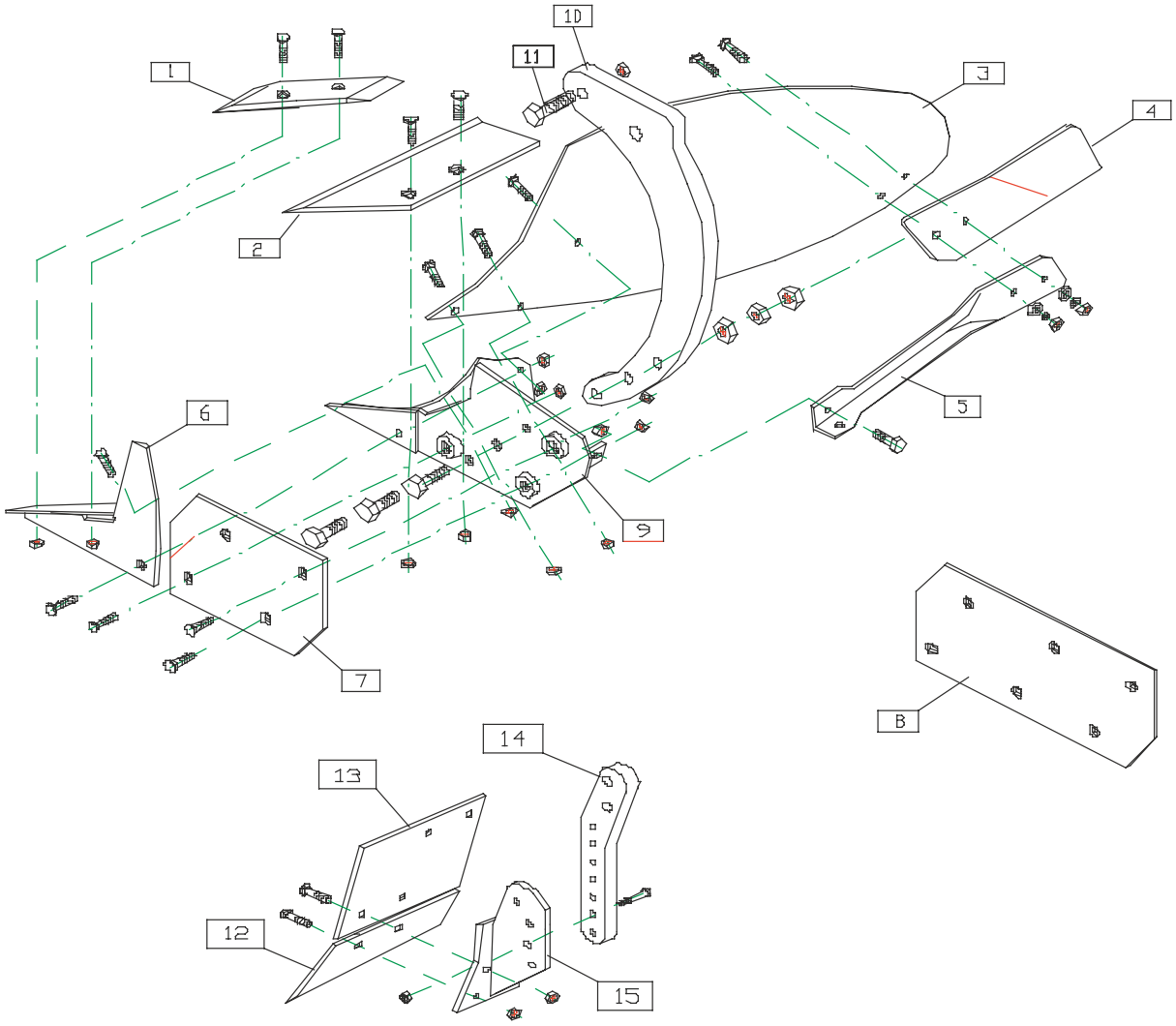

DISSODATORI / *SUBSOILERS* **serie DP - MD**	**Prezzo** / *Price* €
Bullone di sicurezza (specificare modello) / *Share bolt (specify subsoiler model)*	**6**,00
Zappetta in acciaio temperata a 2 fori con bulloni / *Tempered steel hoe (2 holes) with bolts*	**40**,00
Ancora nuda / *Sole anchor*	**260**,00
Esplosore liscio per DP - MD / *Smooth explosure for DP - MD*	**25**,00
Zappetta per esplosore con tagliente / *Wing for explosure with wings and wedge - each*	**15**,00
Tagliente per esplosore / *Wedge*	**20**,00
Esplosore con tagliente e zappette / *Explosure with wings and wedge*	**100**,00

DISSODATORI / *SUBSOILERS* **serie SD**	**Prezzo** / *Price* €
Bullone di sicurezza / *Share bolt*	**8**,00
Zappetta in acciaio reversibile temperato a 3 fori con bulloni / *Reversible tempered steel hoe (3 holes) with bolts*	**50**,00
Ancora nuda / *Sole anchor*	**350**,00
Esplosore liscio per SD / *Smooth explosure for SD*	**30**,00
Esplosore con tagliente e zappette / *Explosure with wings and wedge*	**110**,00
Zappetta a sgancio rapido (solo per ancore predisposte) / *Quick release hoe (only for compatible anchors)*	**100**,00
Zappetta per SD con inserti in carburo di tungsteno / *Tungsten hoe for SD - each*	**290**,00

DISSODATORI IDROPNEUMATICI / *HYDROPNEUMATIC SUBSOILERS* **serie DP HP - MD HP**	**Prezzo** / *Price* €
Zappetta per DP HP / *Hoe for DP HP*	**40**,00
Zappetta con coltelli laterali per DP HP da abbinare a esplosore con tagliente / *Hoe for DP HP to be combined to explosure*	**90**,00
Esplosore con tagliente per DP HP / *Explosure with wedge for DP HP*	**60**,00
Zappetta per MD HP / *Hoe for MD HP*	**50**,00
Zappetta con coltelli laterali per MD HP da abbinare a esplosore con tagliente / *Hoe for MD HP to be combined to explosure*	**90**,00
Esplosore con tagliente per MD HP / *Explosure with wedge for MD HP*	**60**,00

RIPUNTATORI DRENATORI / *DRAINAGE SUBSOILERS* **serie RDP - RD - MULTI**	**Prezzo** / *Price* €
Bullone di sicurezza (specificare modello) / *Share bolt (specify subsoiler model)*	**6**,00
Zappetta per RDP 65 / *Hoe for RDP 65*	**40**,00
Lama nuda con portazappetta per RDP 65 / *Blade for RDP 65*	**700**,00
Drenatore per RDP 65 / *Drain for RDP 65*	**90**,00
Zappetta per RD 100 / *Hoe for RD 100*	**50**,00
Lama nuda con portazappetta per RD 100 / *Blade for RD 100*	**850**,00
Coprilama per RD 100 / *Blade cover for RD 100*	**160**,00
Drenatore per RD 100 / *Drain for RD 100*	**100**,00
Zappetta per RD 120 / *Hoe for RD 120*	**50**,00
Lama nuda con portazappetta per RD 120 / *Blade for RD 120*	**1300**,00
Coprilama per RD 120 / *Blade cover for RD 120*	**180**,00
Drenatore per RD 120 / *Drain for RD 120*	**100**,00
Zappetta per RD MULTI / *Hoe for RD MULTI*	**85**,00
Lama nuda con portazappetta per RD MULTI / *Blade for RD MULTI*	**1300**,00
Coprilama per RD MULTI / *Blade cover for RD MULTI*	**220**,00
Drenatore per RD MULTI / *Drain for RD MULTI*	**100**,00

ERPICI A DISCHI / *DISC HARROWS* **serie EFV - EFT**	**Prezzo** / *Price* €
Assale quadro con flangia e dadi per EFV / *Squared frame with flange and nuts for EFV*	**220**,00
Assale quadro con flangia e dadi per EFT / *Squared frame with flange and nuts for EFT*	**190**,00
Borchia concava per assale (tutti i tipi) / *Concave cover for axle (all types)*	**35**,00
Distanziale per dischi (tutti i tipi) / *Spacer for discs (all models)*	**38**,00
Semidistanziale corto per dischi (tutti i tipi) / *Semi-spacer short for discs (all types)*	**35**,00
Semidistanziale lungo per dischi (tutti i tipi) / *Semi-spacer long for discs (all types)*	**50**,00
Cuscinetto RAQ 45 completo (tutti i tipi) / *Support with bearing RAQ 45 (all types)*	**100**,00
Mensola porta cuscinetto / *Support for bearing*	**120**,00
Disco liscio Ø 510 / *Smooth disc Ø 510*	**60**,00
Disco liscio Ø 560 / *Smooth disc Ø 560*	**80**,00
Disco dentato Ø 510 / *Thooted disc Ø 510*	**60**,00
Disco dentato Ø 560 / *Thooted disc Ø 560*	**80**,00
Raschietto anteriore o posteriore / *Front or rear scraper*	**45**,00

ERPICI A DISCHI / *DISC HARROWS* **serie FML - FMP - EFTSI - FCM - FCM plus - FCL - FCS - EFTM**	**Prezzo** / *Price* €
Disco liscio Ø 610 / *Smooth disc Ø 610*	**100**,00
Disco liscio Ø 660 / *Smooth disc Ø 660*	**140**,00
Disco dentato Ø 610 / *Thooted disc Ø 610*	**110**,00
Disco dentato Ø 660 / *Thooted disc Ø 660*	**150**,00
Assale quadro 32 con flangia e dadi per FMP-FML / *Squared axle with flange and nuts for FMP-FML*	**350**,00
Cuscinetto RAQ-55 completo / *Tearing RAQ-55 complete*	**130**,00
Distanziale per FMP - FML - POKER / *Spacer for FMP - FML POKER*	**60**,00
Semidistanziale corto per FML - FMP - FCM-EFTSI - POKER / *Semi-spacer for FML - FMP - FCM - EFTSI - POKER*	**50**,00
Flangia per cuscinetto EFTSI / *Flange for bearing EFTSI*	**90**,00
Semidistanziale lungo per FML - FMP - FCM - EFTSI - POKER / *Long semi-spacer for FML- FMP - FCM - EFTSI - POKER*	**60**,00
Cuscinetto EFTSI / *Bearing EFTSI*	**120**,00
Raschietto anteriore o posteriore per FML- FMP / *Front or rear scraper for FML - FMP*	**50**,00
Raschietto anteriore o posteriore per EFTSI / *Front or rear scraper for EFTSI*	**50**,00
Raschietto anteriore o posteriore a 45° / *Front or rear scraper 45°*	**75**,00
Cuscinetto oscillante FCM - FML - FMP / *Oscillating bearing FCM - FML - FMP*	**170**,00
Cuscinetto oscillante a RULLI CONICI FCM plus - FMP - FCL - FCS / *Oscillating TAPERED bearing for FCM plus - FMP - FCL - FCS*	**425**,00

ESTIRPATORI / *TILLER*	**Prezzo** / *Price* €
Ancora 50 x ... lunga con zappetta / *Anchor 50 x ... long with hoe*	**150**,00
Ancora 50 x ... corta con zappetta / *Anchor 50 x ... short with hoe*	**130**,00
Ancora 60 x ... lunga con zappetta / *Anchor 60 x ... long with hoe*	**170**,00
Ancora 60 x ... corta con zappetta / *Anchor 60 x ... short with hoe*	**150**,00
Ancora 70 x ... lunga con zappetta / *Anchor 70 x ... long with hoe*	**200**,00
Ancora 70 x ... corta con zappetta / *Anchor 70 x ... short with hoe*	**180**,00
Ancora 80 x ... lunga con zappetta / *Anchor 80 x ... long with hoe*	**220**,00
Ancora 80 x ... corta con zappetta / *Anchor 80 x ... short with hoe*	**200**,00
ANCORE SNODATE AUMENTO 30% / *EXTRA PRICE FOR ARTICULATED ANCHORS 30%*	
Zappetta cm 20 - 28 / *Hoe cm 20 - 28*	**25**,00

COLTIVATORI / *CULTIVATORS*	**Prezzo** / *Price* €
Molla quadra Ø 25 CAQ nuda / *Sole squared spring Ø 25*	**100**,00
Molla quadra Ø 30 CQP nuda / *Sole squared spring Ø 30*	**115**,00
Zappetta reversibile diritta CAQ - CQP - POKER / *Reversible tight hoe CAQ - CQP - POKER*	**25**,00
Ancora a balestra 54x25 CAB nuda / *Sole leaf spring 54x25 CAB*	**200**,00
Zappetta reversibile per balestra / *Reversible hoe for leaf spring*	**35**,00
Brida per molla quadra CAQ - CQP - POKER / *Yoke for squared spring CAQ - CQP - POKER*	**25**,00
Brida per balestra CAB / *Yoke for leaf spring CAB*	**25**,00
Attacco molla quadra CAQ - CQP - POKER / *Hitch for squared spring CAQ - CQP - POKER*	**25**,00
Attacco molla a balestra CAB / *Hitch for leaf spring CAB*	**50**,00

LAME SGOMBRANEVE (tutti i modelli) / *SNOW PLOUGHS (all types)*	**Prezzo** / *Price* €
Coltello VULCOLAM di usura al metro spessore 20 mm YETI - SMALL / *VULCOLAM blade – each meter – thickness 20 mm*	a preventivo
Coltello VULCOLAM di usura al metro spessore 30 mm MIDI - MAXI / *VULCOLAM blade – each meter – thickness 30 mm*	a preventivo
Coltello forato di usura in HARDOX 400 al metro / *HARDOX perforated blade, each meter*	**300**,00
Molla per bandierina / *Spring for flag*	**32**,00
Bandierina in tessuto / *Tissue flag*	**21**,00
Asta porta molla / *Supporting rod for spring*	**53**,00
Fanalino a led / *Led lamp*	**53**,00

ERPICI A PUNTE / *TINES HARROWS*	**Prezzo** / *Price* €
Mollone di compressione completo / *Complete compression spring*	**95**,00
Molle sezioni / *Springs for each section*	**32**,00
Dente N.4 / *Tooth N.4*	**22**,00
Dente N.6 / *Tooth N.6*	**32**,00
Dente N.8 / *Tooth N.8*	**37**,00

TILLER	**Prezzo** / *Price* €
Ancora leggera per TM - TMR forata / *Perforated light tine for TM - TMR*	**106**,00
Ancora pesante per TMP - TMPP forata / *Perforated heavy tine for TMP - TMPP*	**138**,00
Boccola temperata / *Temperated bushing*	**11**,00
Zappetta reversibile / *Reversible hoe*	**22**,00
Zappetta a coda di rondine / *Duck hoe*	**22**,00
Zappetta chiusa / *Closed hoe*	**27**,00
Molla per TM-TMR-TMPP / *Spring for TM - TMR - TMPP*	**53**,00

SPANDICONCIME / *FERTILIZER*	**Prezzo** / *Price* €
Moltiplicatore per SPQ con piattello / *Multiplier for SPQ with plate*	**212**,00
Moltiplicatore per SDG con piattelli / *Multiplier for SPQ with plates*	**530**,00
Semiscatola destra in alluminio per moltiplicatore SPQ - SDG / *Aluminum right box for multiplier for SPQ - SDG*	**64**,00
Semiscatola sinistra in alluminio per moltiplicatore SPQ SDG / *Aluminum left box for multiplier for SPQ - SDG*	**64**,00
Semiscatola centrale in alluminio per moltiplicatore SDG / *Aluminum rcentral box for multiplier for SDG*	**64**,00
Paletta per SPQ-MONO / *Scoop for SPQ-MONO*	**16**,00
Paletta in acciao inox per SDG / *Stainless scoop for SDG*	**42**,00
Disco girante senza palette per SPQ / *Spinning disc without scoop for SPQ*	**42**,00
Disco girante in acciaio inox senza palette per SDG / *Stainless spinning disc without scoops for SDG*	**95**,00

VIBROCOLTIVATORE	Prezzo / *Price* €
Molla 32 x 12 con vomere reversibile / *Spring 32 x 12 with reversible share*	**27**,00
Attacco per molla completo di bullone / *Nut and hitch for spring*	**7**,00
Mezza molla di rinforzo 32 x 10 / *Reinforcing half spring 32 x 10*	**16**,00
Molla per rastrelliera / *Spring for rake*	**32**,00
Vomerino reversibile / *Reversible hoe*	**4**,00
Vomerino zampa d'oca mm.105 / *Duck hoe mm 105*	**4**,00

TRIVELLE	Prezzo / *Price* €
Punta per coclea / *Tip for auger*	**42**,00
Coppia di coltelli per coclea da Ø mm150 a Ø mm 400 / *Pair of auger knives from Ø mm 150 to Ø mm 400*	**42**,00
Coppia di coltelli per coclea da Ø mm 500 a Ø mm 800 / *Pair of auger knives from Ø mm 500 to Ø mm 800*	**53**,00
Cardano mm.1400 con bullone di sicurezza per trivella / *Cardan shaft mm 1400 with share bolt for hole-digger*	**244**,00

RULLI COSTIPATORI TRAINATI / *TRAILED ROLLERS*	Prezzo / *Price* €
Anello dentato Ø mm 480 / *Toothed ring Ø mm 480*	**148**,00
Anello dentato Ø mm 480 per sezione cambridge / *Toothed ring Ø mm 480*	**53**,00
Anello liscio Ø mm 480 per sezione cambridge / *Smooth ring Ø mm 480*	**127**,00
Anello dentato Ø mm 530 per sezione cambridge / *Toothed ring Ø mm 530*	**80**,00
Anello liscio Ø mm 530 per sezione cambridge / *Smooth ring Ø mm 530*	**160**,00

SCAVAFOSSI / *TRENCHER*	Prezzo / *Price* €
Zappette (cad.) / *Thoes (each)*	**18**,00

DECOMPATTATORI - SCARIFICATORI / *DECOMPACTOR - RIPPER*	Prezzo / *Price* €
Punta con spina (Blucombi-Green Breaker) / *Tip with plug (Blucombi-Green Breaker)*	**32**,00
Coltelli laterali Blucombi (cad.) / *Blucombi side knives (each)*	**95**,00
Coltello intero Green Breaker / *Whole Green Breaker knife*	**170**,00
Coltello da saldare Green Breaker / *Knife to be welded Green Breaker*	**42**,00
Copri-ancora con riporto Green Breaker / *Anchor cover with Green Breaker carryover*	**370**,00
Puntale e coltello Eco Killer / *Eco Killer tip and knife*	**260**,00
Coltello da saldare Eco Killer / *Eco Killer welding knife*	**85**,00
Punta da saldare Eco Killer / *Eco Killer soldering tip*	**21**,00

CONDIZIONI GENERALI DI VENDITA

1 Contratto e prezzi

1.1 L'ordine deve intendersi come proposta irrevocabile da parte del committente
1.2 Il contratto si perfeziona con l'accettazione scritta dell'ANGELONI s.r.l.
1.3 Qualora la conferma d'ordine, da inoltrarsi per raccomandata o per e-mail o fax, differisse dall'ordine ed il committente non avesse fatto pervenire le sue contestazioni all'ANGELONI s.r.l. entro 15 gg dal ricevimento della conferma, le variazioni apportate s'intendono integralmente accettate. S'intende che l'ANGELONI s.r.l. ed il cliente attribuiscono convenzionalmente valore dichiarativo d'accettazione della conferma d'ordine difforme dall'ordine, al silenzio del committente protrattosi per oltre 15 gg dalla data di ricezione della conferma. **I prezzi riportati sono al netto dell'I.V.A.**

2 Disegni forniti dall' ANGELONI

2.1 Tutti i disegni, fotocopie, fotografie, gli schizzi e quanto altro restano di proprietà dell'ANGELONI s.r.l. dovranno essere restituiti.

3 Dati tecnici

3.1 Tutti i dati tecnici forniti dall'ANGELONI s.r.l. sono forniti a titolo indicativo e dovranno sempre essere verificati dal committente.

4 Di consegna

4.1 I termini di consegna, che s'intendono per giorni lavorativi, sono solo indicativi ed in ogni caso saranno sospesi per il tempo di permanenza d'inadempienze contrattuali, nonché al verificarsi di cause non imputabili all'ANGELONI s.r.l., e comunque per cause di forza maggiore.
4.2 Qualora l'inadempienza del committente, abbia a protrarsi per un termine superiore a 180 gg, l'ANGELONI s.r.l. è facoltizzata a ritenere risolto il contratto.

5 Garanzia

5.1 L'ANGELONI s.r.l. dovrà riparare o sostituire gratuitamente le macchine o le parti di esse, che a suo insindacabile giudizio non risultassero idonee.
5.2 Il vizio dovrà essere denunciato entro 7 giorni dalla scoperta, con raccomandata con avviso di ricevimento, che dovrà specificare dettagliatamente i difetti manifestatisi.
5.3 Le macchine o parti sostituite o riparate saranno consegnate franco MONTECAROTTO, in cambio di quelle difettose che dovranno essere riparate o sostituite.
5.4 Salvo diverso patto, sono a carico del committente il costo ed i rischi del trasporto delle parti difettose o di quelle riparate o sostituite.
5.5 Sarà comunque escluso qualsiasi risarcimento dei danni.
5.6 Il committente decadrà definitivamente della garanzia qualora al momento della denunzia sia inadempiente.
5.7 Anche quando vi sia contestazione di merce, il committente non potrà sospendere i propri adempimenti.
5.8 LE PARTI DI CONSUMO DELLE MACCHINE NON SONO COPERTE DA GARANZIA

6 Limitazione di responsabilità della venditrice

6.1 La venditrice è esonerata dalla responsabilità per danni alle cose diverse da quelle che sono oggetto del contratto, salvo che abbia commesso dolo o colpa grave.

7 Risoluzione del contratto su iniziativa del committente

7.1 Qualora il committente volesse recedere dal contratto, sarà assoggettato al pagamento di tutti i costi sostenuti dall'ANGELONI s.r.l. al momento del ricevimento della comunicazione di recesso, in aggiunta al valore del 25% dell'importo dell'ordinazione.
7.2 Il committente potrà richiedere la risoluzione del contratto solo quando la merce, nonostante le riparazioni risultasse inidonea all'uso.

8 Pagamenti

8.1 I pagamenti di regola e salvo separata pattuizione fra le parti, dovranno essere effettuati presso la sede dell'ANGELONI s.r.l.

8.2 In caso di pagamento rateale saranno applicati gli interessi di dilazione nella misura del tasso ufficiale di sconto, in vigore al momento della consegna della fornitura, accresciuto di tre punti percentuali. Il pagamento degli interessi dovrà essere fatto per contanti od in maniera equivalente.

8.3 Qualora fosse consentito di rateizzare anche gli interessi, questi saranno corrisposti in maniera tale che il netto ricavo, calcolato con il metodo dello sconto commerciale al tasso di cui sopra, sia uguale al capitale rateizzato.

8.4 Per i pagamenti effettuati dopo il termine pattuito, sarà applicato un tasso di mora pari al tasso ufficiale di sconto, in vigore a quel momento, maggiorato di quattro punti percentuali.

8.5 In caso di pagamento rateale, il mancato pagamento delle rate (od anche di una sola rata superiore all'ottava parte del prezzo) farà decadere il Committente dal beneficio del termine.

8.6 In caso di pagamento con cambiali, per ottenere la consegna della merce, il Committente dovrà prima inviare alla venditrice la copertura cambiaria pattuita.

9 Risoluzione del contratto

9.1 In caso di riduzione delle garanzie patrimoniali del Committente o di mancato pagamento di rate od anche di una sola rata superiore all'ottava parte del prezzo, se è previsto il pagamento rateale, è facoltà dell'ANGELONI s.r.l. risolvere il contratto dandone avviso al committente con raccomandata con avviso di ricevimento

9.2 le rate riscosse resteranno acquisite dall'ANGELONI s.r.l. a titolo di indennità, salvo il diritto di richiedere il risarcimento per ulteriori danni.

10 Foro competente legge sostanziale

10.1 Per qualsiasi controversia e procedimento, la competenza spetta esclusivamente al foro di Ancona. Il contratto e le obbligazioni nascenti da esso saranno regolati dalla legge italiana

11 Il committente

Il Committente dichiara di approvare specificatamente, ai sensi dell'art. 1341, 1342 del codice civile le condizioni sopra riportate ed in particolare le clausole:

1 CONTRATTO E PREZZI
4 TERMINI DI CONSEGNA
5 GARANZIA
6 LIMITAZIONE DI RESPONSABILITA' DELLA VENDITRICE
7 RISOLUZIONE DEL CONTRATTO SU INIZIATIVA DEL COMMITTENTE
8 PAGAMENTI

il Committente

NOTE

NOTE

ANGELONI
coltiviamo il futuro

Angeloni srl
Via S.Pietro, 10 - 60036 Montecarotto (AN) - Italy
Tel. +39 0731 89153
info@angeloniweb.it

SCAN ME
e visita in nostro sito
www.angeloniweb.it