Sembradora Granos Finos y Gruesos

FG 20/11



GIMETAL

WWW.GIMETAL.COM.AR

SEMBRADORA "20/11"
GRANOS FINOS , GRUESOS y PASTURAS

CARACTERÍSTICAS GRANOS FINOS

- Monotolvas de chapa pintadas con poliuretano, con fondos abulonables variables.
- Cuchillas de corte con resorte de zafe.
- Marcadores hidraúlicos, sincronizados con disco dentado de 16"
- Dosificadores a roldana plástica (semilla) y chevròn para fertilizante.
- Sistema de levante hidraúlico, cilindros de 3 ½ y 4
- Mazas de rueda de trabajo: fundición de alta resistencia en discos plantadores
- **Cubiertas de trabajo: 14,9 x 28 (8T)** o de alta flotación (opcional)
- Lanza de trabajo rebatible lateral para transporte
- Enganche trasero para acoplar distintos remolques
- Despeje de transporte: 500 mm
- Despeje de trabajo: 350 mm.
- Trenes de siembra – cuerpo con paralelogramos y doble bujes tratados
- Lengüetas aprieta semillas.
- Regulador rápido de presión del cuerpo
- Ruedas tapadoras con rápida regulación del ángulo de ataque
- Brazo rueda niveladora de ajustable de fundición, con buje engrasado intercambiable.
- Separación entre líneas: 17,5; 19 y 21 cm
- Cajas de cambios individuales, variables mecánicas, para semillas, fertilizantes y pasturas, provistas con zafe y lubricada bajo baño de aceite
- **Requerimiento de potencia:**
  - 5 hp x cuerpo.
  - 7 hp doble fertilización
  - Se levantan cuerpos de por medio, para siembra de granos gruesos a chorillo

OPCIONALES:

- Se puede agregar el kit de grueso con dosificación mecánica, a placa o neumática
- Cajón para semillas de pastura con dosificador helecoidal y fondos con declive para el mejor aprovechamiento de semillas.
- Lona cobertora

CARACTERÍSTICAS GRANOS GRUESOS

- Monotolvas de chapa pintadas con poliuretano, con tapas deslizantes para la carga y boquillas de descarga para granos gruesos con guillotina
- Dosificadores de granos gruesos a placa : maíz, soja, girasol, sorgo, etc.
- Marcadores hidraúlicos, sincronizados con disco dentado de 16"
- Dosificadores mecánico con placa horizontal, y chevrón para fertilizante.
- Dosificador neumático . Sistema italiano matermacc.
- Sistema de levante hidraúlico , cilindros de 3 ½ y 4 "
- **Cubiertas de trabajo: 14,9 x 28 (8T)** o de alta flotación (opcional)
- Lanza de trabajo rebatible para transporte
- Despeje de transporte: 500 mm
- Enganche trasero para acoplar distintos remolques.
- Despeje de trabajo: 350 mm
- Trenes de siembra : cuerpo con paralelogramos
- Paralelogramos de cuerpo de siembra con bujes tratados (de presión constante)
- Regulador rápido de presión del cuerpo, y de presión constante
- Ruedas tapadoras con rápida regulación del ángulo de ataque
- Doble rueda niveladora con brazo de fundición con regulación.
- Cajas de 54 cambios individuales para semillas y variable para fertilizante (granos gruesos)
- **Separación entre líneas:** 35; 52,5 y 70 cm

OPCIONALES:

- Sistema de doble fertilización . | • Sistema de dosificación neumática
- Mando con sistema hidráulico, para acoplar abastecedor de semillas
- Monotolvas de chapa pintada con poliuretano con rampas deslizantes para la carga y boquillas de descarga para granos gruesos con guillotina
- Marcadores hidráulicos, sincronizados con disco dentado de 16".
- Doble salida hidráulica trasera.

CHASIS	Grano Fino			Grano Grueso				Capacidad (litos)		
	17,5 cm	19 cm	21 cm	35 cm	42 cm	52,5 cm	70 cm	Total	Semillas	Fertilizante
3260	17	17	15	9	7	6	5	1307	621	686
3960	21	19	17	11	9	7	6	1589	755	834
4680	25	23	21	13	11	9	7	1758	835	923
5360	29	27	25	15	12	10	8	2095	995	1100
6780	-	33	31	19	16	13	10	2614	1242	1372

Marcadores hidráulicos, sincronizados con disco dentado de 16"

Monotolvas de chapa pintadas con poliuretano.

Grano Fino: Dosificadores a roldana plástica (semilla) y chevrón para fertilizante.

Grano Grueso: Dosificadores de granos gruesos a placa : maíz, soja, girasol, sorgo, etc.

Lanza de transporte para traslado

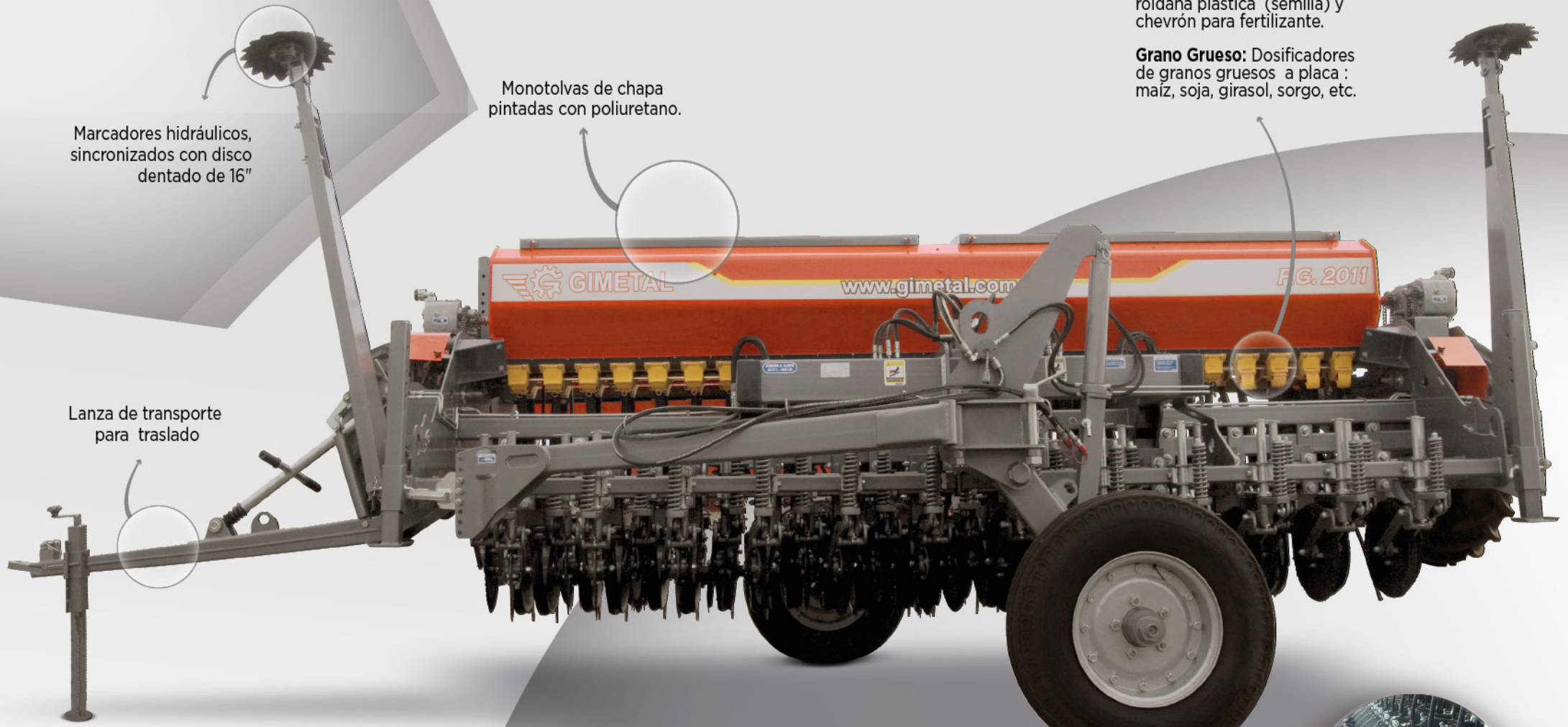

CORTE LATERAL DE TOLVA

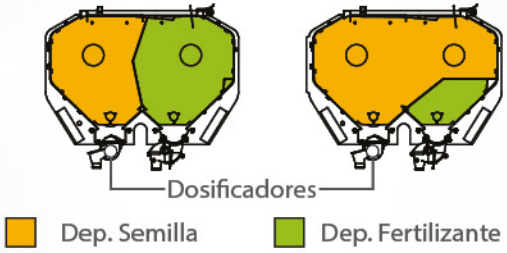

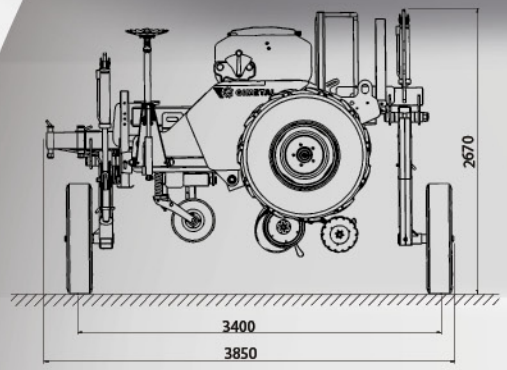



Cuerpo de siembra

ANCHO DE TRANSPORTE : 3,85 mts |

SEMBRADORA "SMG"

Granos Finos y Gruesos.

Apta para pasturas

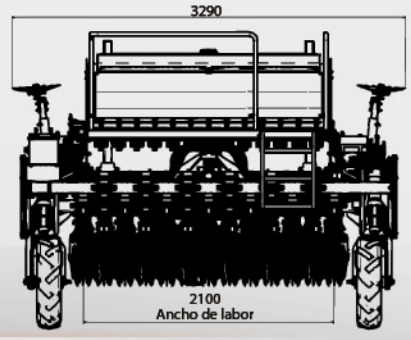

CARACTERÍSTICAS

- Ideal para granos finos y gruesos.
- Apta para pasturas.
- Transporte: • Tipo 3 puntos (categoría 2 y 3)
  • Tiro de lanza
- Ancho de transporte: 3,05 mts.
- Potencia requerida: 60 hp
- Grueso: • 4 líneas a 70 cm.
- 5 líneas a 52 cm. | • 7 líneas a 35 cm.
- Fino: • 13 líneas a 17,5 cm.
- Tolva fertilizante: 424 kgs, una sola tolva grande para todos los cuerpos
- Caja de cambio: 16 marchas independientes (1 para semillas y 1 para fertilizantes)
- Tacho de semillas: 50 kgs para cada tacho (opcional) para grueso.
- Marcadores hidráulicos (individuales o combinados)

OPCIONALES:

- Cajón alfalfero con cajas de cambio con 36 cambios en baño de aceite.
- Dosificadores mecánicos "Geronzi", a placas o dosificador neumático.
- Rueda pisa granos o lengüeta aprieta semillas.
- Provisto con cubiertas : 7.5x16 con taco.

CORTE LATERAL DE TOLVA

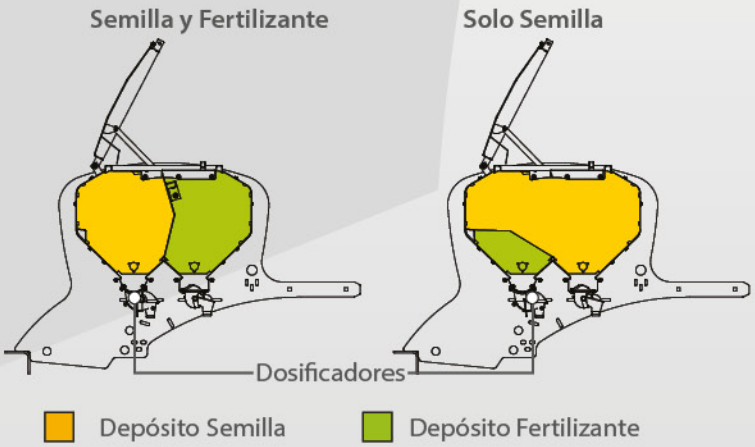

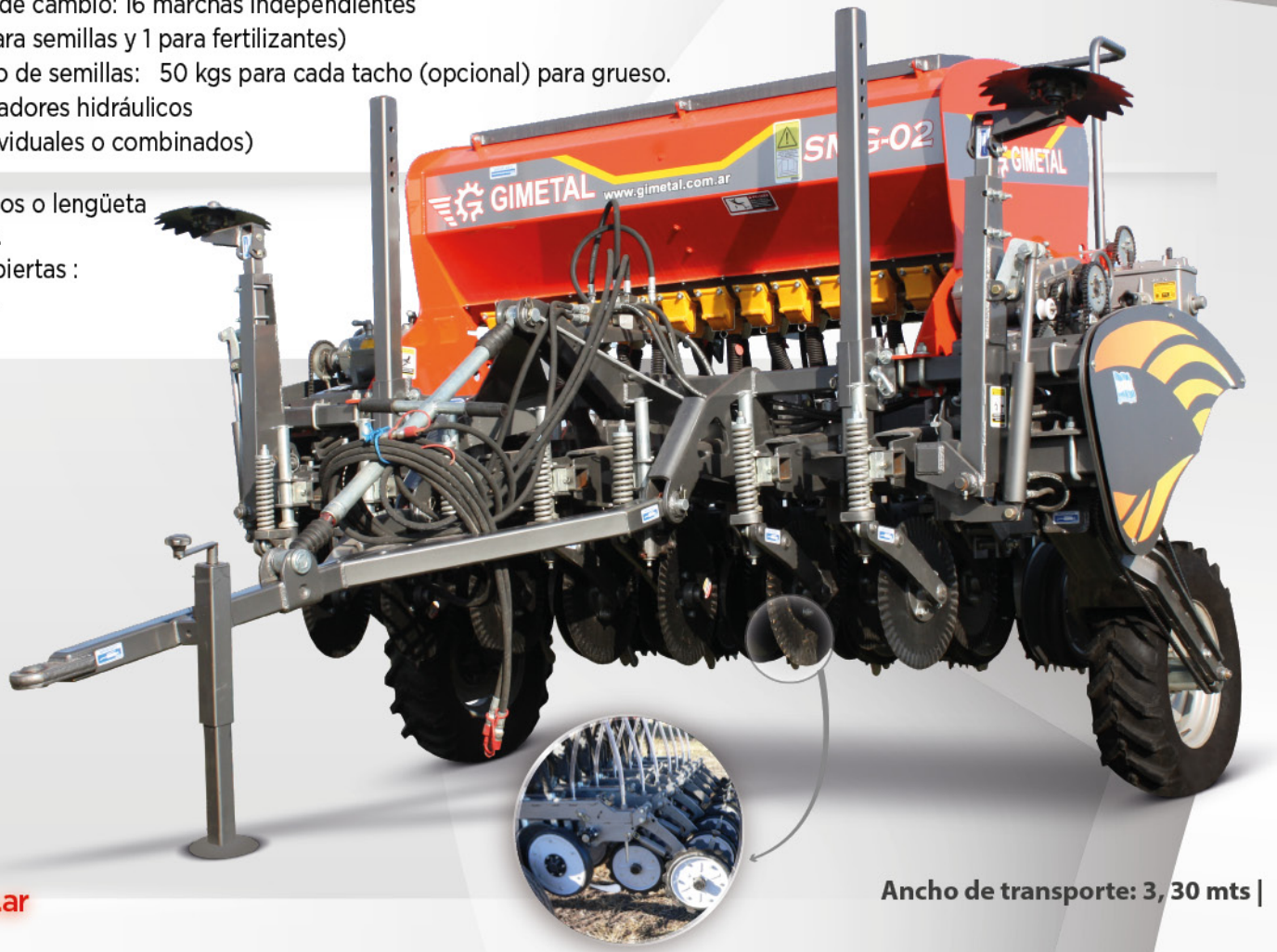

GIMETAL | www.gimetal.com.ar

Ancho de transporte: 3,30 mts |

SEMBRADORA "NATIVA"
Algodón y Granos Gruesos

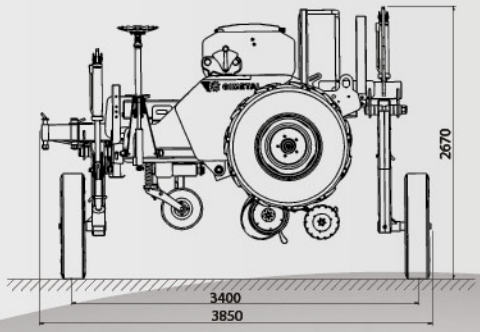

CARACTERÍSTICAS

- Configuraciones:
  - 10 a 38 cm | • 5 a 76 cm
- Transmisión cardánica individual a 38 cm.
- Transporte: tiro de punta (cubiertas 900x20).
- Cajas de velocidad : 54 cambios para semilla y variable para fertilizante
- Ancho de transporte: 3, 85 mts
- Cuerpos sin mantenimiento.
- Bajo mantenimiento, asegurando una vida útil.
- Fertilización en la línea
- Cubiertas de trabajo: 14.9x24 o 12.4x28

OPCIONALES:

- Monitor de siembra
- Dosificador automático
- Cubiertas de alta flotación
- Puede ir provisto sin transporte
- Marcadores individuales
- Salida trasera para el abastecedor
- Lona cobertora

CORTE LATERAL DE TOLVA

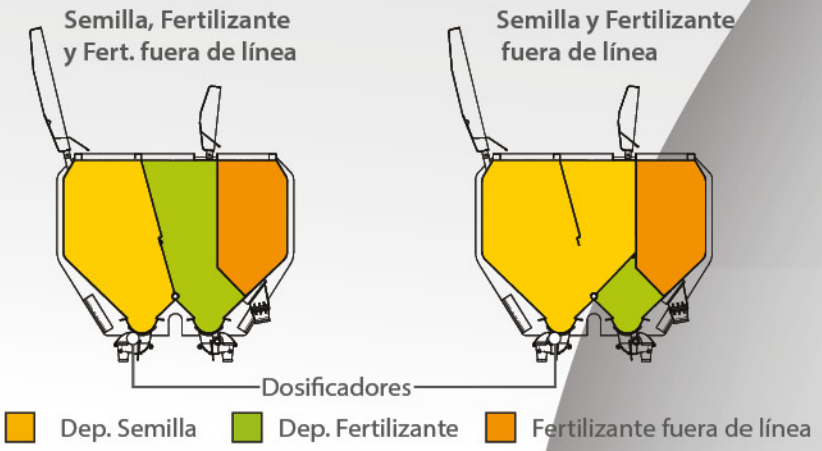



| Ancho de transporte: 3, 85 mts



Cajas de cambios variable
con safe y embrague

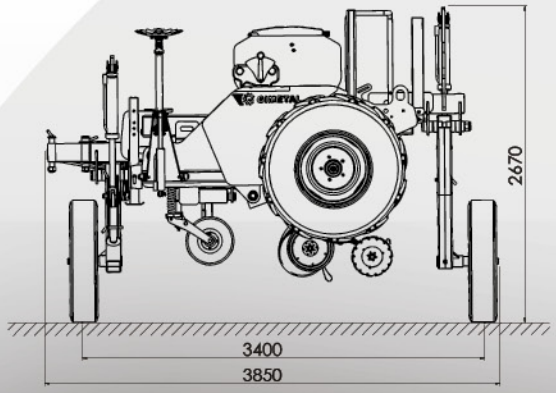



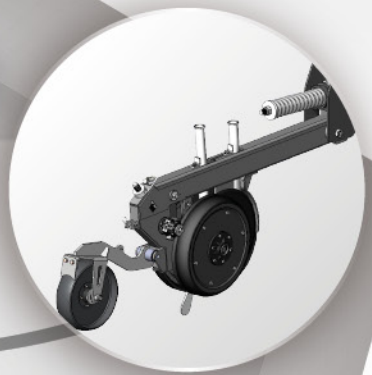

Rueda tapadora de
presión constante

| Ancho de transporte: 3, 85 mts

SEMBRADORA "GURISA"
Granos Fino y Arroz

CARACTERÍSTICAS

- Marcadores: (2) hidráulicos, sincronizados
- Sistema de levante hidráulico
- Cajas de cambio: 2 cajas variables con zafe y embrague
- Mazas ruedas de trabajo: 10- 12 rodamientos 30210 – 30212 y doble retén
- Cubiertas de trabajo: 12,4 x 28 opcional alta flotación
- Lanza de trabajo: a rótulas cementadas

Trenes de siembra

- Soporte de cuerpo: con tornillo pivot estándar (3/4" y 61/2") bujes tratados (y rodamientos sin engrase)
- Resorte de compresión (mínimo recorrido y carga constante)
- Doble niveladora en todas sus configuraciones
- Doble disco abridor: 1 disco liso 15" – 1 disco liso 16"
- Control de profundidad: regulación a rosca. Rueda semineumática 2 1/8 x 15.
- Aprieta semillas: afirmador de semilla de plástico
- Brazo tapador: diseñadas para copiar la taipa eficientemente
- Rueda tapadora de caucho o acero, con suplemento dentado
- Masas de fundición nodular, doble rodamiento 6204 blindado, con sistema de presión constante.
- Fondos de tolvas abulonadas cambiables
- Tolva abulonada divida en 2 partes : * 850 lts. de semilla / * 850 lts. de fertilizantes.
- Se puede levantar cuerpo intermedio para sembrar grueso a chorrillo.
- Tiro de punta longitudinal: 3,80 mts (opcional sin transporte)

Dosificadores:

- Semilla: a roldana
- Fertilizante: Chevrón
- Cubiertas de trabajo:
  - 14,9 x 9 x 24 . Opcional alta flotación
  - 12,4 x 28 . Opcional alta flotación | 550 x 60 x 22,5

OPCIONALES:

- Rueda aprieta semillas, doble rueda niveladora
- Dosificadores de fundición
- Transporte de punta
- Cuchillas de corte (sólo para siembra nivel cero)
- Monitor de siembra
- Bajada de semilla con telescópico
- Alfalfero con caja de 36 de cambios.
- Lona cobertora
- Sistema con mando hidraúlico .
- Doble salida hidráulica trasera (para el abastecedor de semilla)

CONFIGURACIÓN GURISA

CHASIS	Cantidad de líneas			Capacidades		
	17,5 cm	19 cm	21 cm	Total	Semilla	Fertilizante
3260	17	17	15	1307	621	686
3960	21	19	17	1589	755	834
4680	25	23	21	1758	835	923
5360	29	27	25	2095	955	1100
6780	-	33	31	2614	1242	1372

CORTE LATERAL DE TOLVA

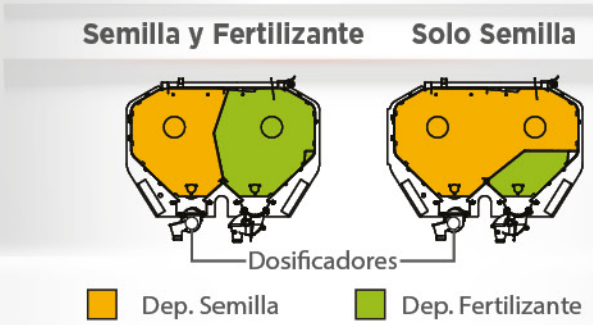

CUERPOS DE SIEMBRA

FG 20/11
Granos Fino y Grueso



| CDS delantero con rueda pisagrano



| CDS trasero grano fino



| CDS trasero grano grueso

SMG
Grano Fino y Grueso



| CDS trasero grano fino



| CDS trasero grano grueso

NATIVA
Granos Grueso y Algodón



| CDS trasero

GURISA
Granos Fino y Arroz

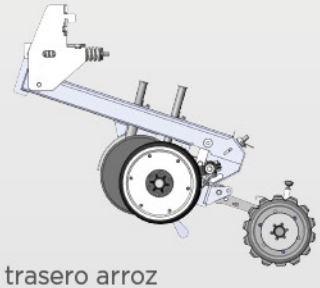

| CDS trasero arroz



| CDS trasero

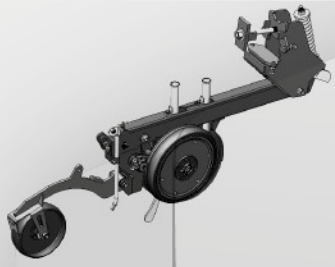

| CDS delantero

GIMETAL

Alberdi 2355 - CP. 2508
Armstrong, Santa Fe, Argentina.

Te.: 0054-03471-490125/490141/463116 /462024
e-mail: gimetal@arnetbiz.com.ar

www.gimetal.com.ar

facebook.com/Gimetal SRL

google+/Gimetal SRL

agestudio